DETAIL AANSLUITING RAMEN

Schaal: 1/10

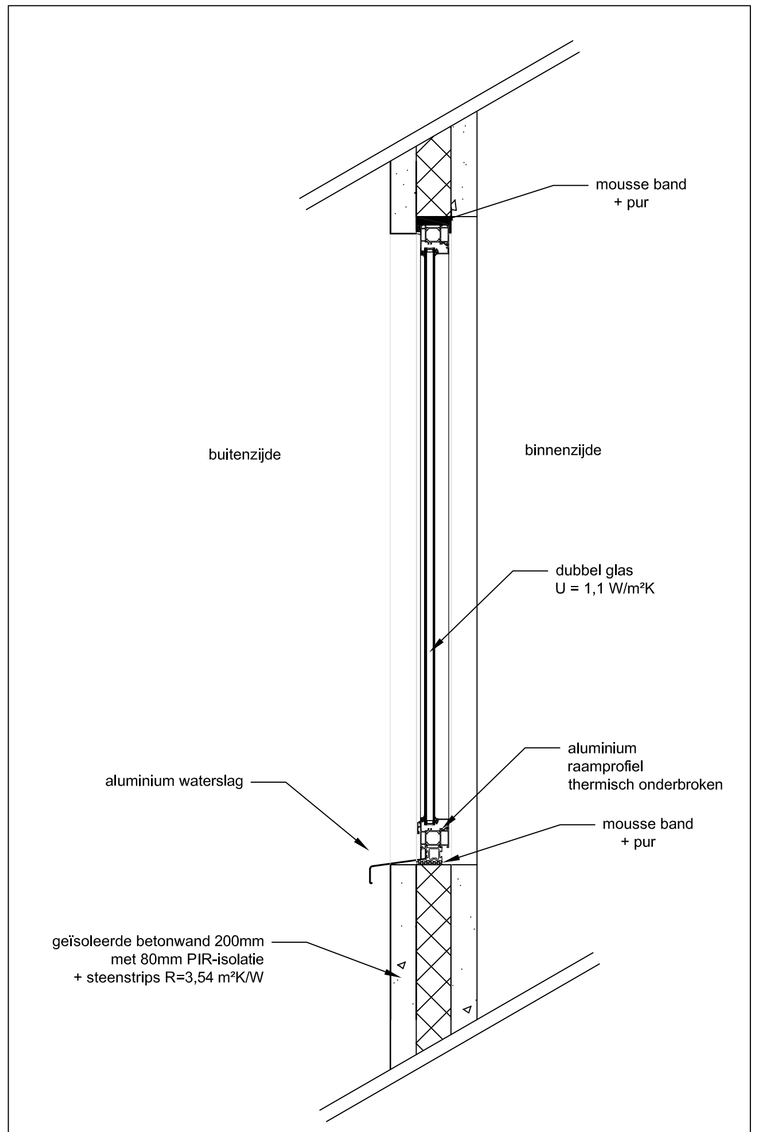

doorsnede boven + onder bij raam

doorsnede / zijaanzicht bij aansluiting wand/raam

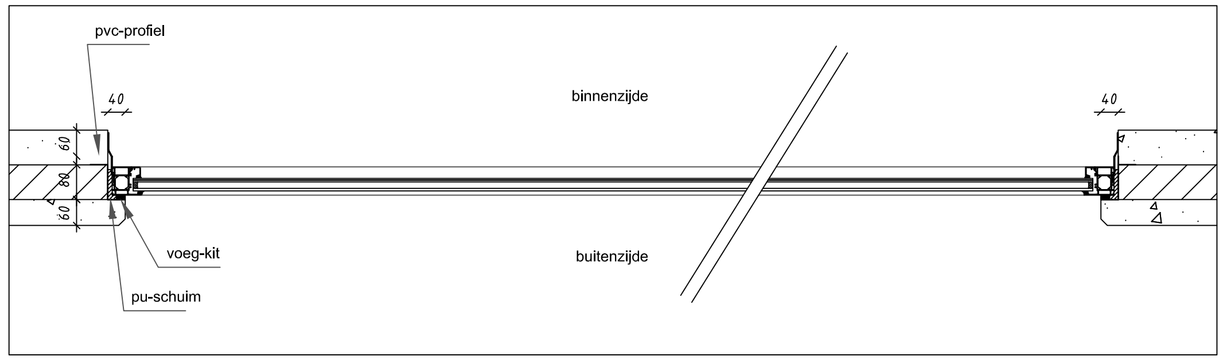

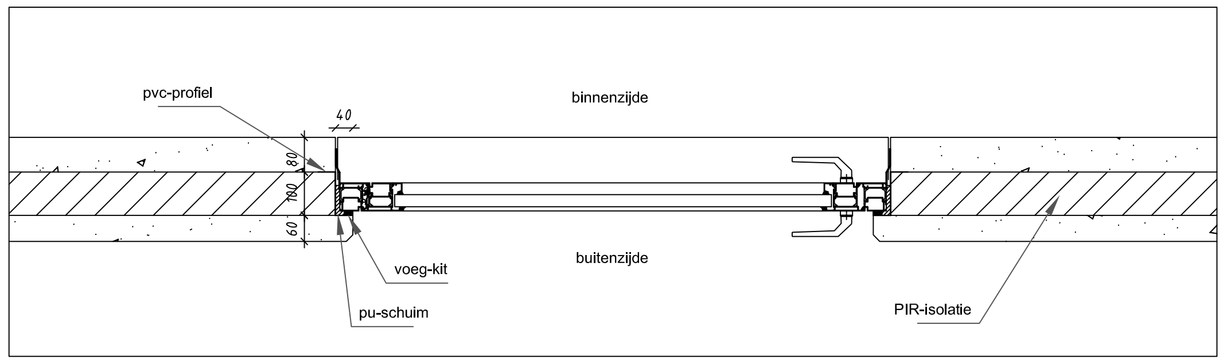

doorsnede / zijaanzicht bij aansluitng wand/aluminium deur

ARDUINDORPEL–DRAAIDEUR

Schaal: 1/10

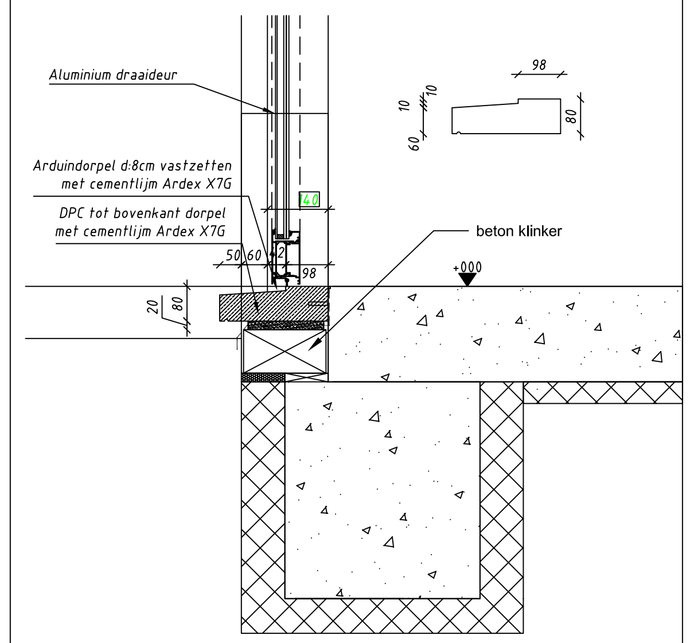

DETAIL AANSLUITING OVERHEADDEUR

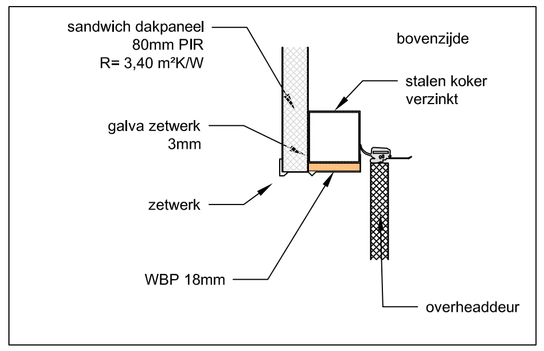

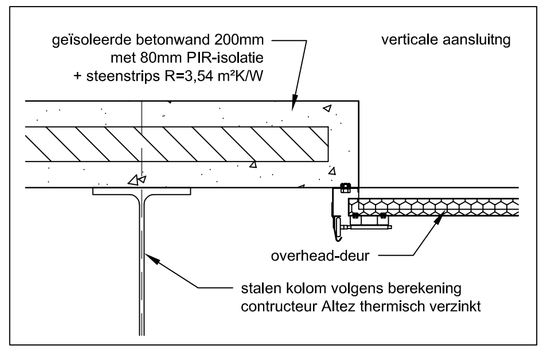

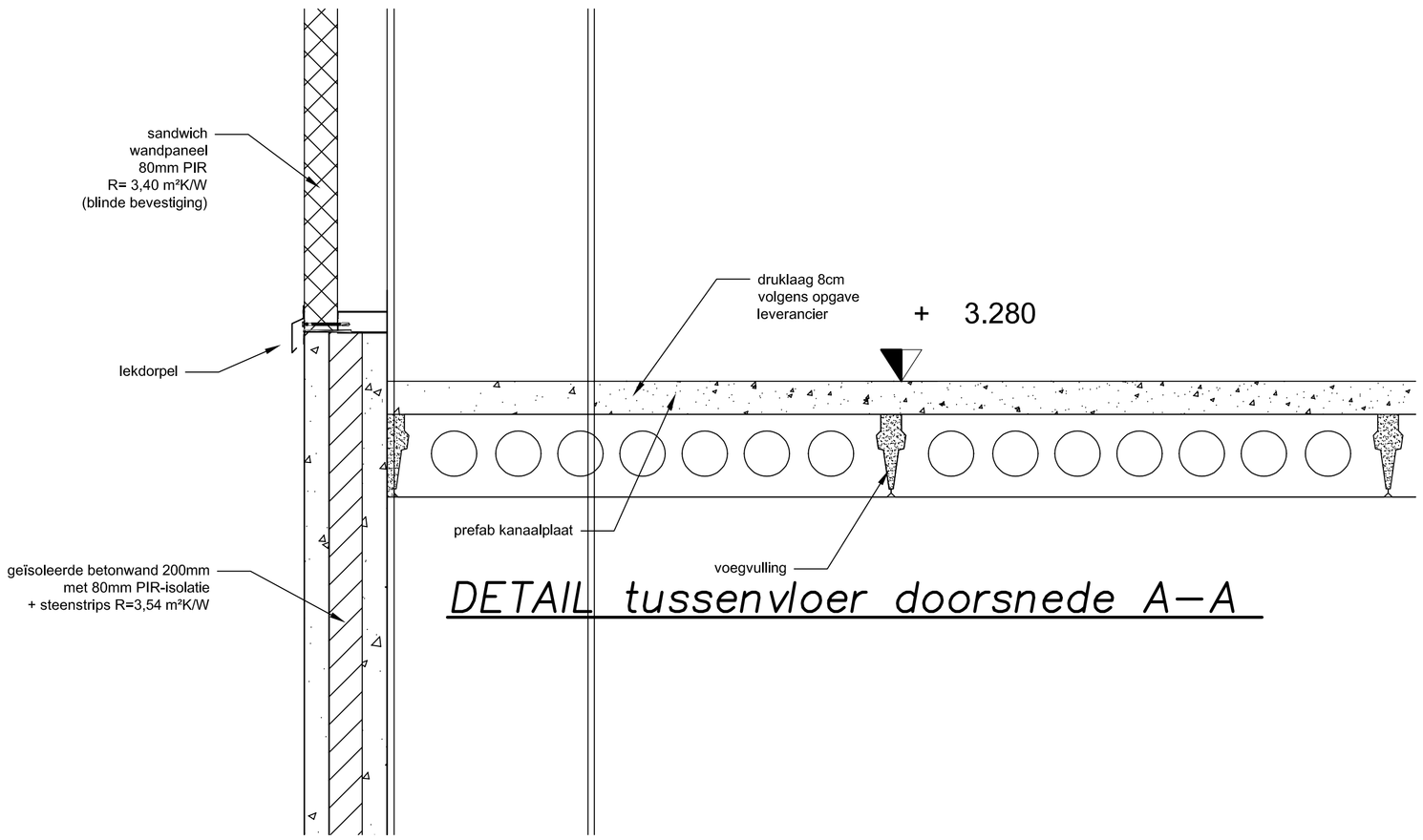

DETAIL tussenvloer doorsnede A–A

www.aardappelbewaarplaatsen.nl

ALTEZ CONSTRUCTION GROUP
ALTEZ NV

Agrinbo-Geerkens
Ing. F.C.J. Hoeckx
Calfven 22
4641 RB Ossendrecht
tel: 0653-627553
info@frankhoeckx.nl

werkomschrijving:	Nieuwbouw bedrijfsruimte omgevingsvergunning Keizersdijk 82 3291 CE Strijen
opdrachtgever:	fam. Plaizier Lindeweg 14 C 2995 XK Heerjansdam
onderdeel:	Details ramen & deuren + verdiepingsvloer
projectnr.:	102362
getekend:	FH
datum:	07-12-2017 07-12-2018
schaal 1:10 formaat: A1	blad: A4