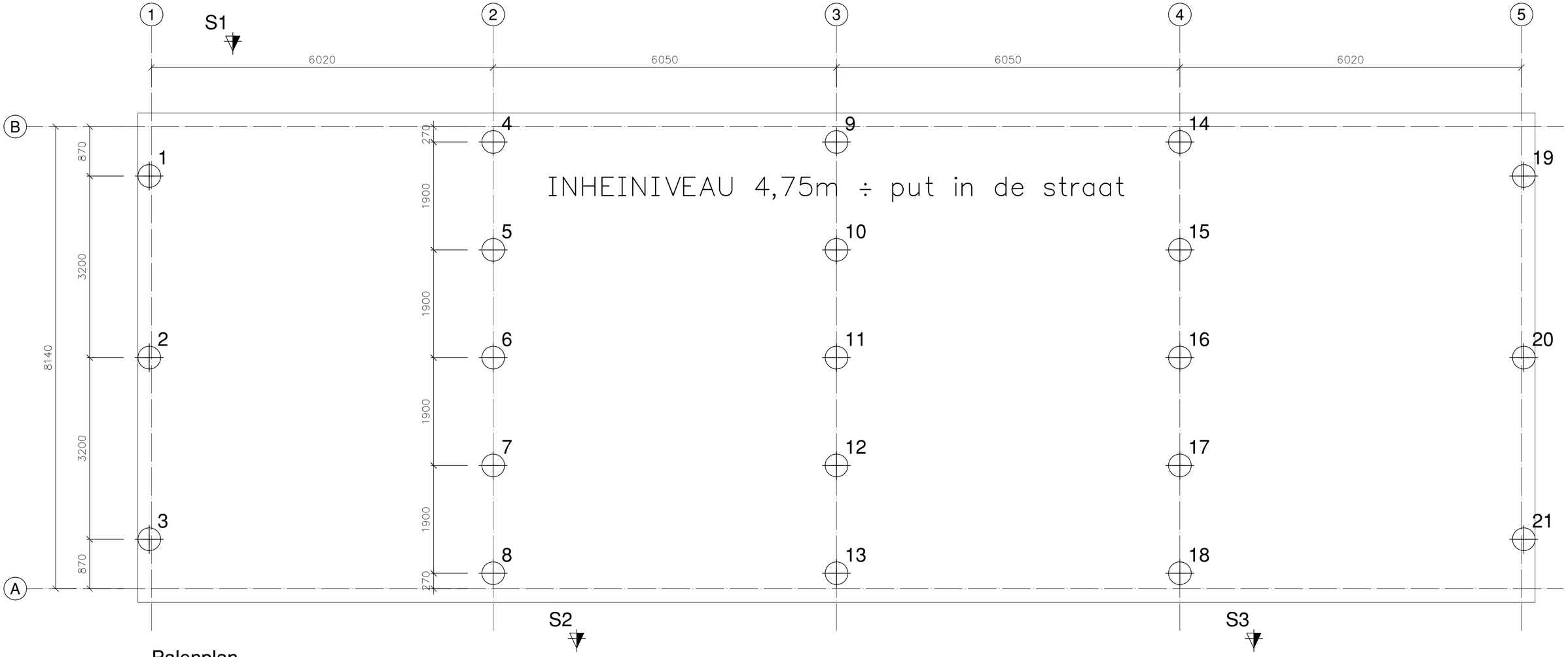

Palenplan

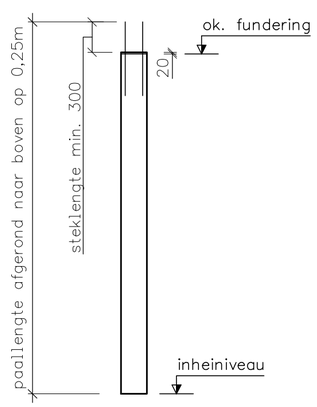

Paalschema

PALENSTAAT BETONMORTELSCHROEFPAAAL

inheinivo	4,75m ÷put													totaal
lengte in mm.	4.500													
ø400 ⊕	21													21
TOTAAL	21													21

RENVOOI ALGEMEEN

LET OP: paallengtes gebaseerd op ontgraven bouwput
Paallengte: 4,75 + 0,30 (peil) + 0,30 (steklengte) − 0,90 (fundering) = 4,45m (afgerond 4,5m)
Sonderingen uitgevoerd door Konings sonderingen, rapport 2016.112
Funderingsadvies opgesteld door Bouwbedrijf Vrolijk, rapport 14−5005, d.d. 14−07−2016
Maximale paalbelasting N_{Ed} = 280kN
Peil = 0 = bovenkant afgewerkte vloer = 0,3m boven de put van de straat (dit is een aanname!!)
Er is geen rekening gehouden met oude palen, funderingsresten en kabels/leidingen in de ondergrond
De kosten ten gevolge van paalafwijkingen ongeacht de oorzaak zijn voor rekening van de aannemer
Paalafwijkingen doorgeven aan de constructeur voordat de heistelling van het terrein verwijderd wordt
Paalafwijkingen kleiner dan 50mm zijn niet van belang voor de constructeur
Paalwapening ter berekening leverancier en ter controle constructeur
Sparingen door funderingsbalken vooraf ter controle aan de constructeur overleggen
Bij sparingen in de funderingsbalken rekening houden met extra wapening
Stekeinden uit de palen minimaal 300mm in de balk opnemen

project	4 geschakelde nieuwbouw woningen aan de Zuiddijk te Langeweg	datum 17-10-2016
opdrachtgever	Aannemersbedrijf Vrolijk bv Campagneweg 16, 4761 RM Zevenbergen Tel +31 85 4890371	revisiedatum -
		getekend MBE / gecontroleerd -
onderdeel	Palenplan	formaat A2 / schaal 1:50
		projectfase CONSTRUCTIE
		werknr. DH15-170
		bladnr. E300 / revisie -

Den Hollander
BOUWADVIES EN ONTWERP
Kerkring 17 — 4791 HG Klundert
Postbus 139 — 4790 AC Klundert
Tel: 0168 - 403041 — Fax: 0168 - 403165
E-mail: info@dhbouwadvies.nl
Internet: www.dhbouwadvies.nl