Doorsnede A-A'

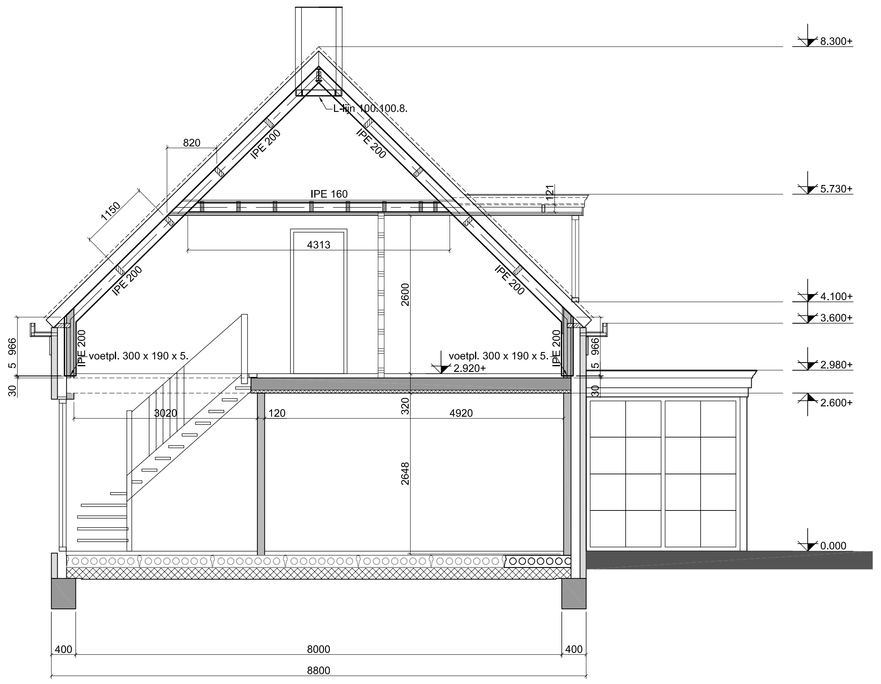

Doorsnede B-B'

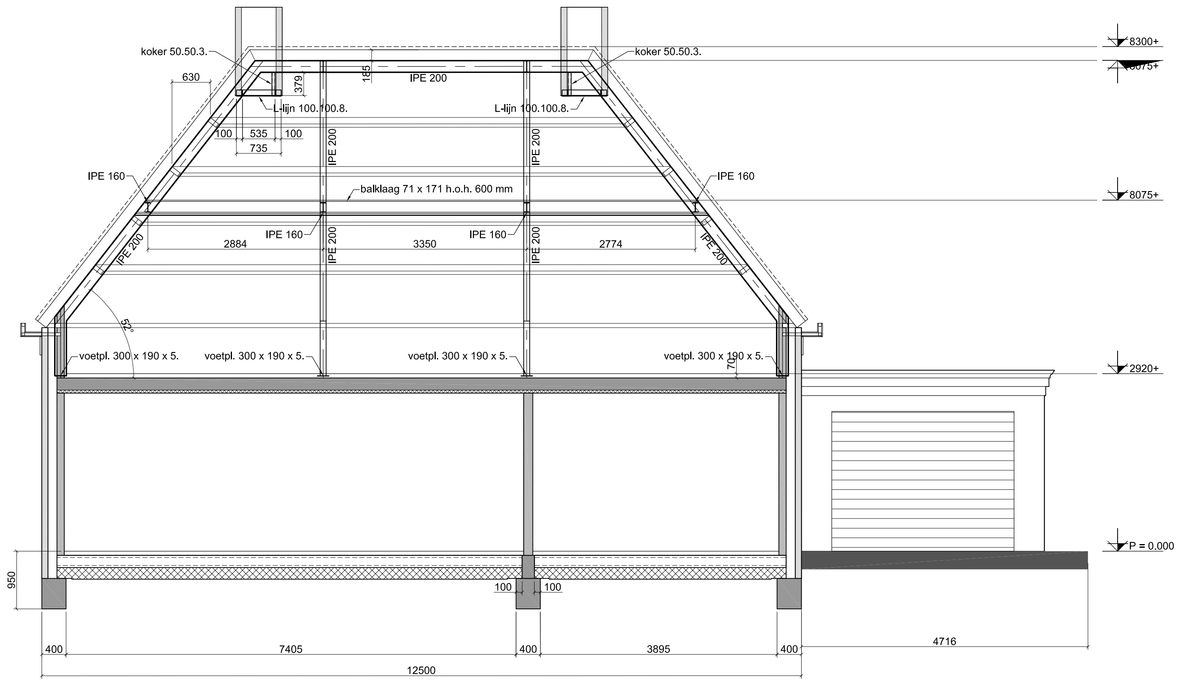

Hoekkeper 4x uitv.

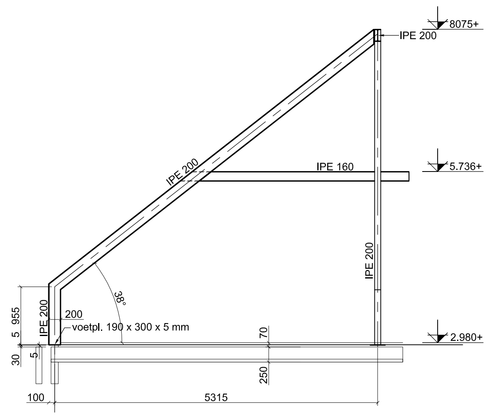

Detail 1 (schaal 1:5)

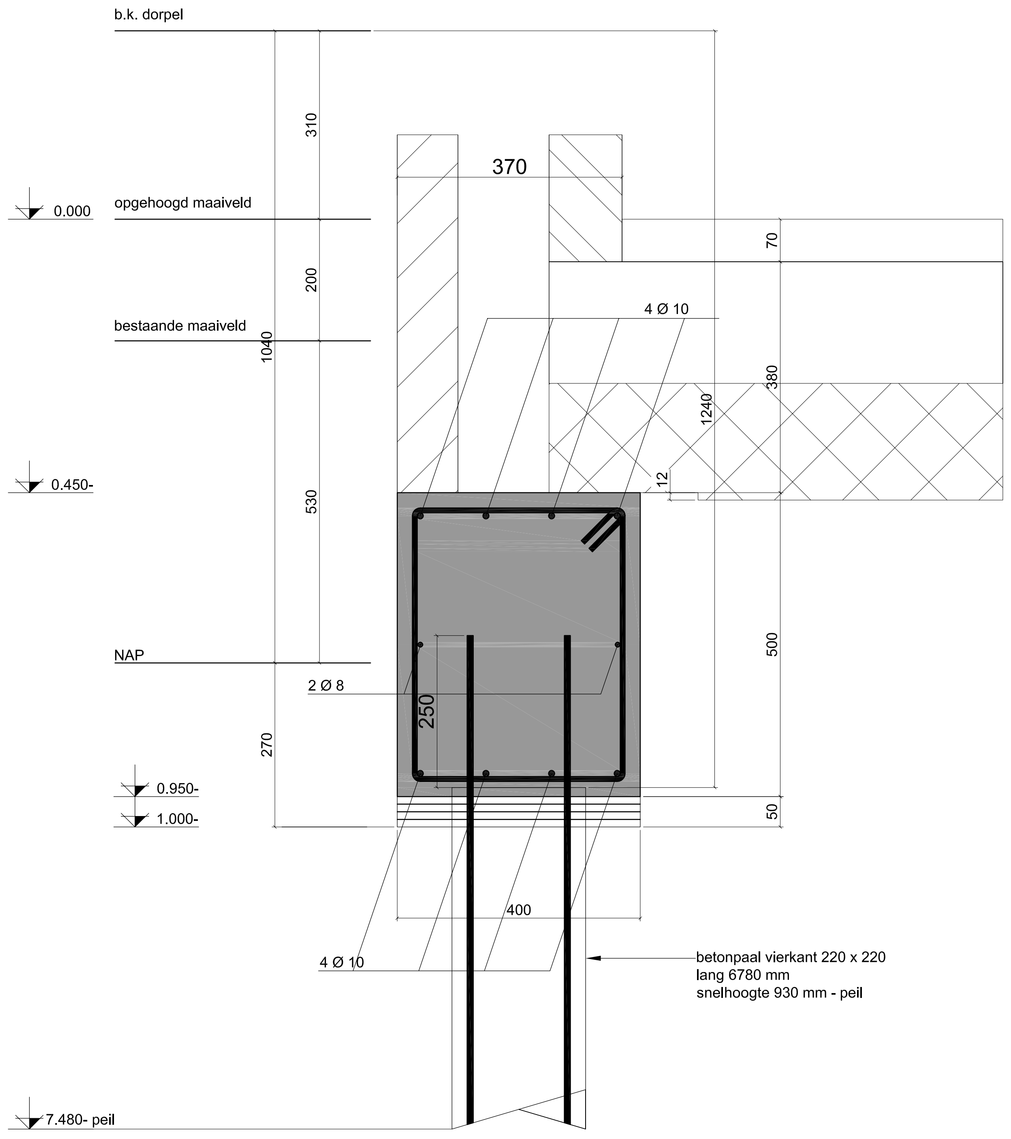

Detail 1 (schaal 1:5)

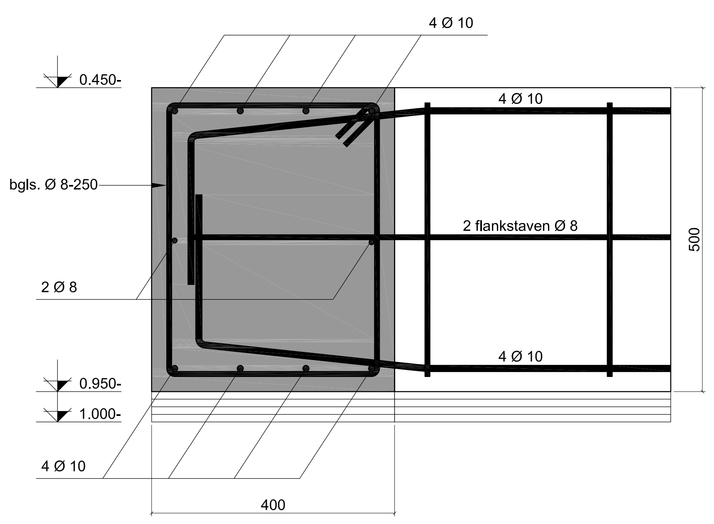

Kapplan

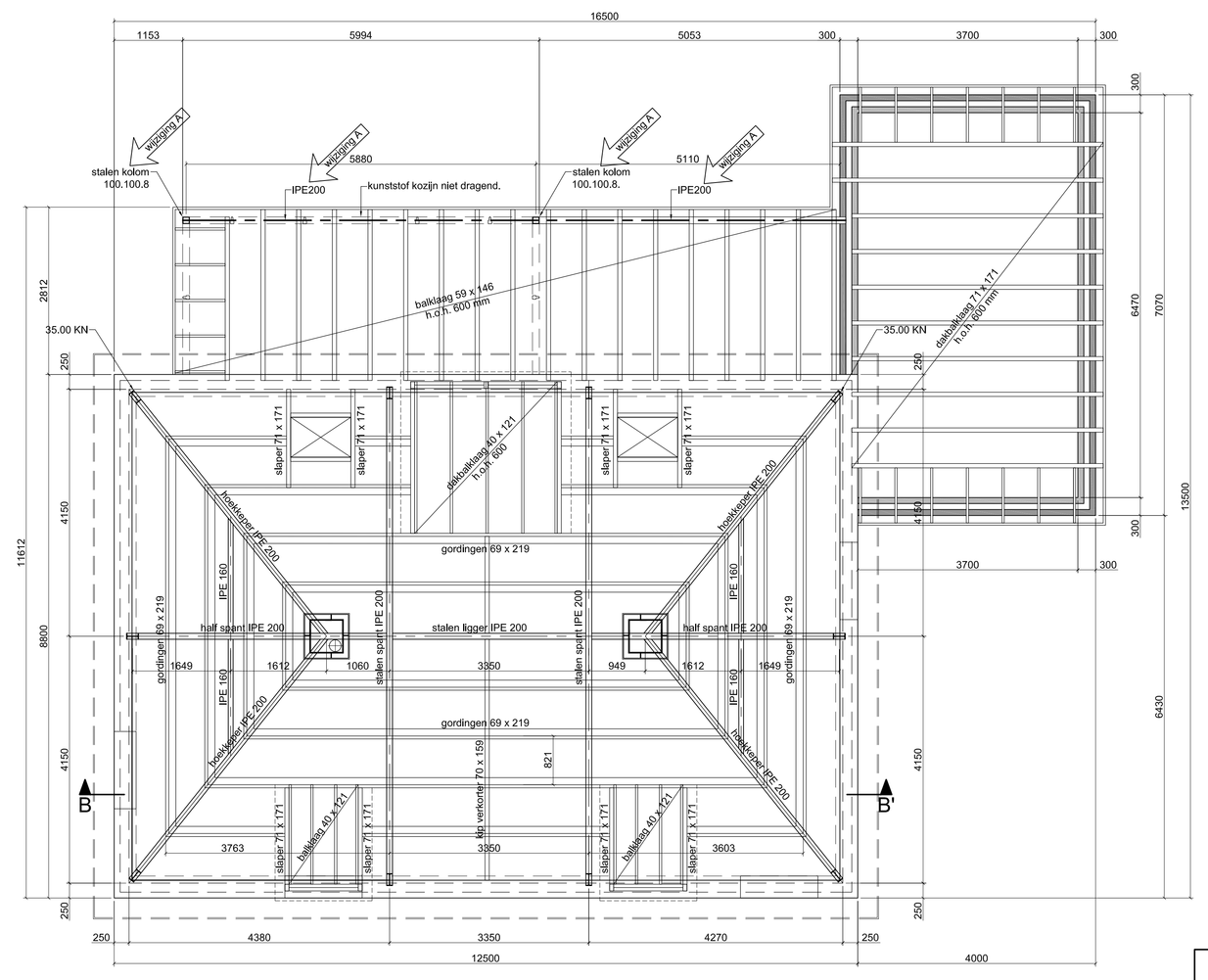

STAALRENVOOI			
staalsoort	profieltype	sterkteklasse bouten	profieltype
S 235	overige profielen	4.6 / 8.8	kolomankers
S 275	kokers uitgezonderd kolommen	8.8	montagebouten
S 355	alle kokerkolommen + sfb-liggers	10.9	-
thermisch verzinken		thermisch verzinken + coating	
- alle profielen permanent in buitenlucht			
- alle profielen in spouw			
- algemene opmerkingen			
- doorgaanse liggers t.p.v. de opleggingen voorzien van verstijvingsschotgemene opmerkingen			
- bevestiging stalen dakplaten met schietnagels, min. nageldiameter 4,5 mm (1 nagel per golf)			
- alle liggerelinden voorzien van kopplaten			
-alle diagonalen monteren met min. 2 bouten, > 5 x boutdiameter			
-voorzieningen tbv bevestiging bouwk. elementen en opsluitingen van wanden volgens bouwk. tek.			
- berekening knopen, bouten, platen, en lasafmetingen door de leverancier van de staalconstructie			
- kop-, voet-, schets- en verstijvingsplaten zijn niet getekend			
- werkplaatstekeningen ter controle indienen bij adviesbureau Janssen			
- constructieve uitgangspunten:			
- koppelingen in doorgaande liggers tpv momentennulpunten			
- voor stijfheid kolom- liggeraansluitingen zie hoofdberekeningen adviesbureau Janssen			

ID	17-08-16	TJ	afrondingen maatv. Detail 1
C	17-08-16	TJ	Detail 1
B	23-04-16	TJ	Snelhoogte palen en paallengte
A	01-02-16	TJ	Stab. portaal in achtergevel serre.
REV.	DAT.	GET.	ONDERDEEL.

WERK: Woonhuis van de fam. de Kaper aan de Vuurvlinder te Standaardbuiten

ONDERDEEL: Doorsneden A-A'en B-B' details fundering Staalconstructie kapplan.

OPDRACHTGEVER: dhr. de Kaper Dokter Poelsstraat 20 | 4748 AN Standaardbuiten

ARCHITECT:

Adviesbureau voor Bouwtechnieken
Ton Janssen
Nonnenveld 44
4901 ZR Oosterhout
tel. (0162)-470 525 mob. (06) 53 78 51 31
E-mail adv.bureau.janssen@gmail.com

GETEKEND	TJ	BLAD N°
SCHAAL	1:50 1:5	C 150801 S1
DATUM	15-09-2015	
FORMAAT	A0	REV. B