1 aanrecht 75 mm
2 vaatwasser 75 mm
3 wasmachine 75 mm
4 standleiding 110 mm
5 toilet 110 mm
6 handwasbak 50 mm
7 douche 50 mm
8 wastafel 50 mm
9 condensleiding 50 mm
10 hemelwaterafvoer 80 mm

O.S. ontstoppingsstuk

schoonwaterriolering grijs 125 mm
vuilwaterriolering bruin 125 mm

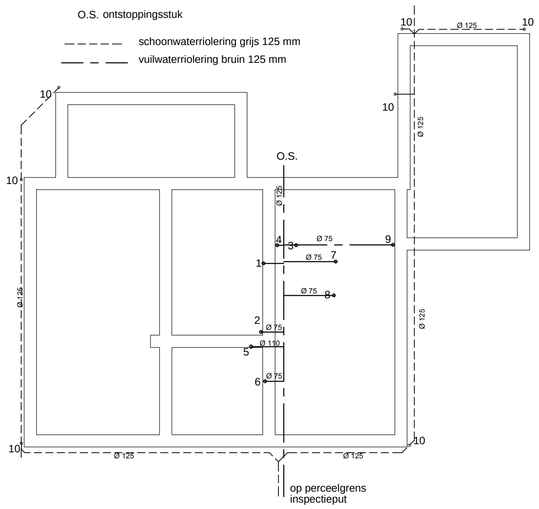

riolering beganegrond

riolering verdieping

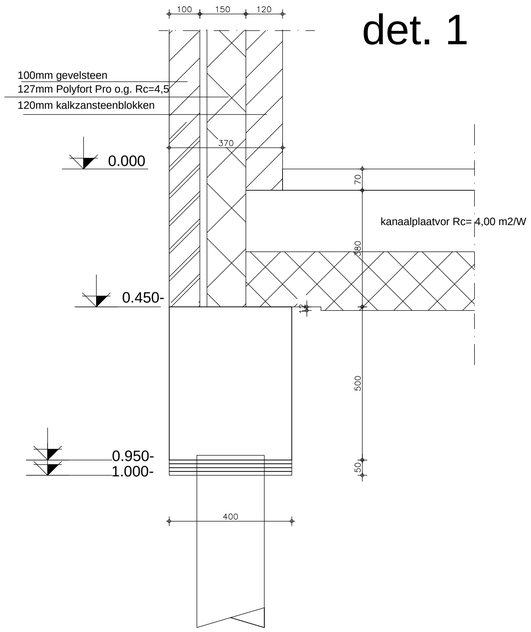

det. 1

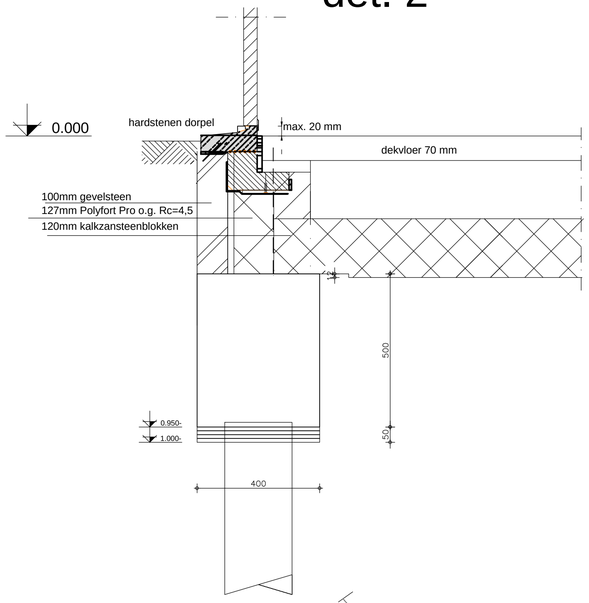

det. 2

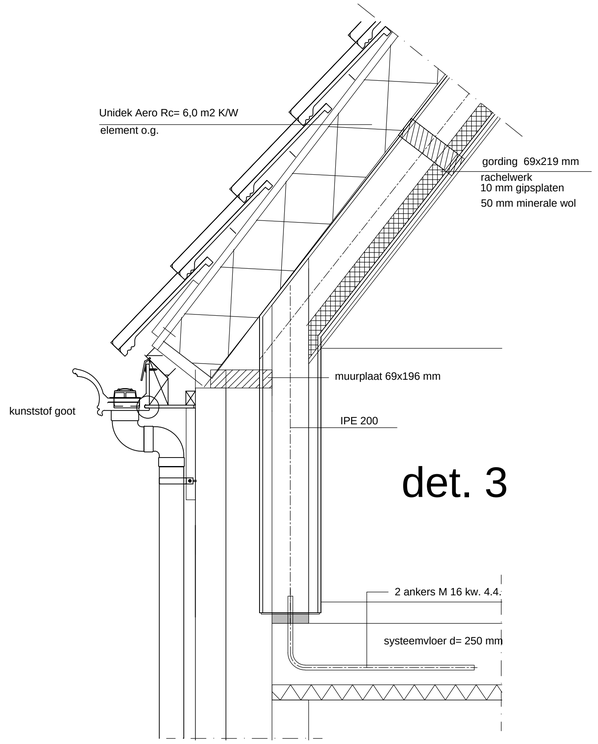

det. 3

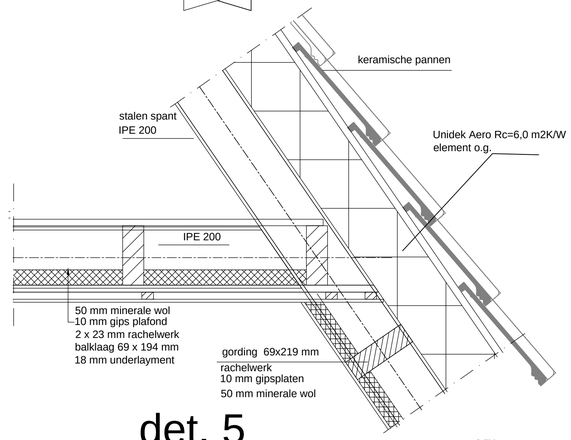

det. 5

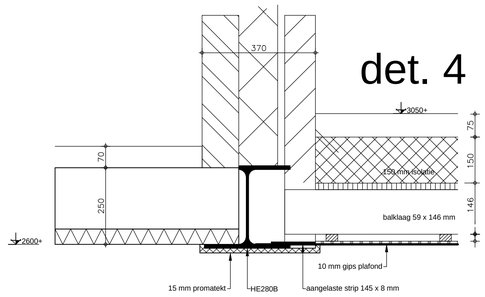

det. 4

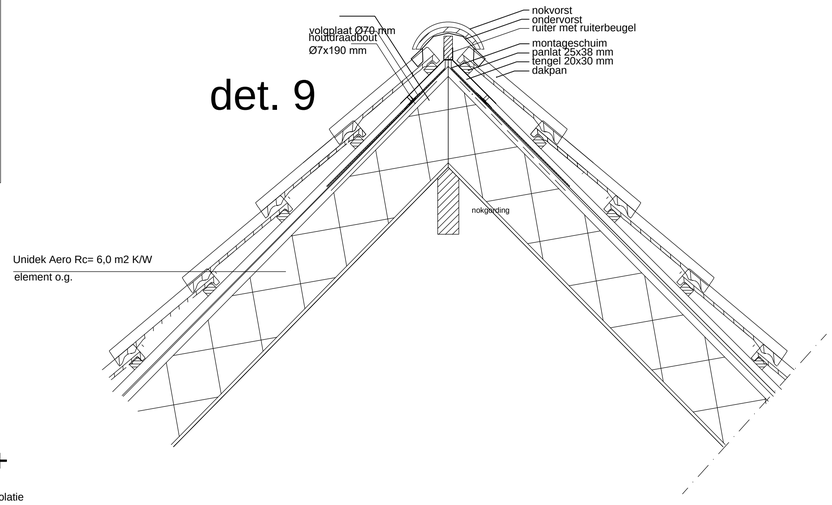

det. 9

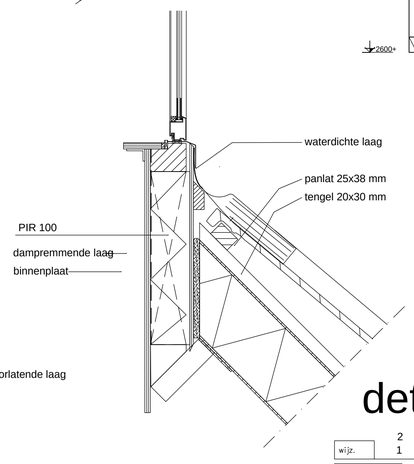

det. 7

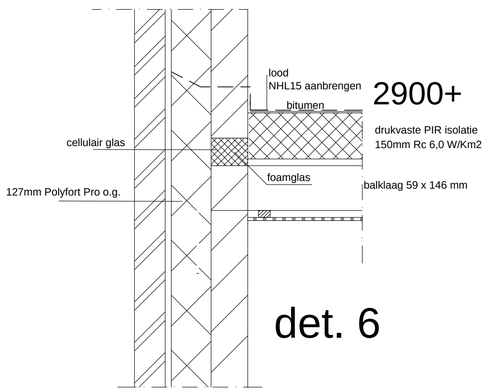

det. 6

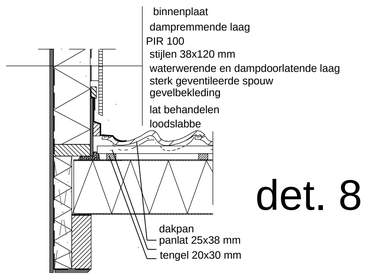

det. 8

wijz.	2 1	d.d.	30-06-2016 22-06-2015	get.		gez.	betr.
project	plan voor het bouwen van een vrijstaande woning aan de Vuurvlinder te Standdaarbuiten						
opdrachtgever	F.de Kaper, Dr. Poelstraat 20 standdaarbuiten						
onderwerp	voorlopig ontwerp						
schaal	1:100; 1:10 ; 1:20					stadium	Definitief Ontwerp
datum	16-03-2016					formaat	A1
get.						tek.nr.	02
gez.						file	