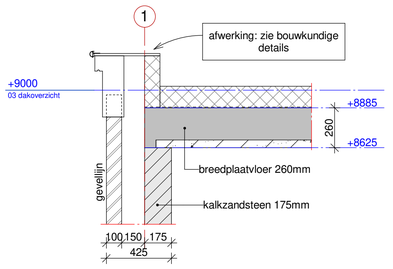

3.1
1 : 20

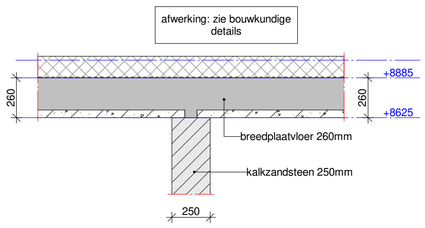

3.2
1 : 20

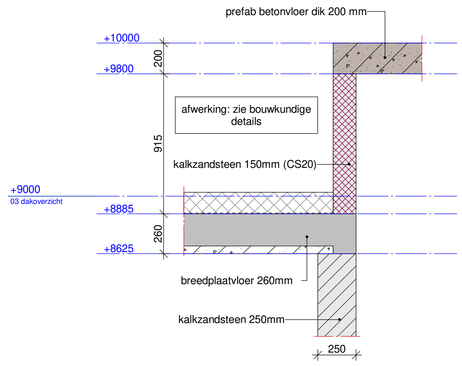

3.3
1 : 20

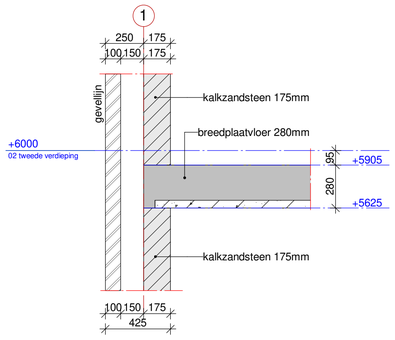

2.1
1 : 20

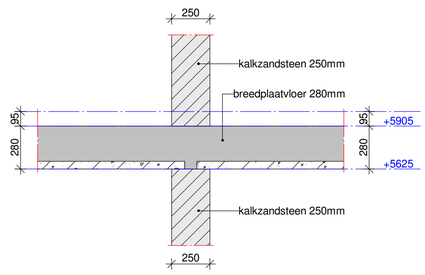

2.2
1 : 20

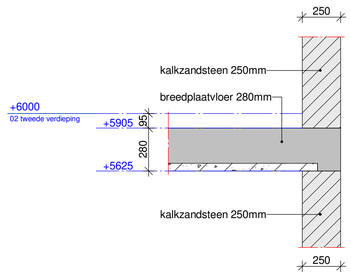

2.3
1 : 20

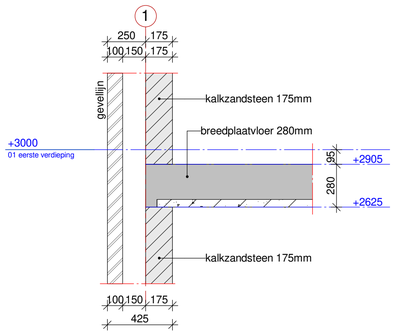

1.1
1 : 20

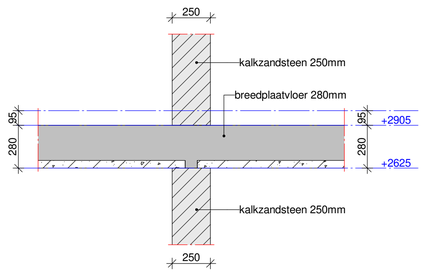

1.2
1 : 20

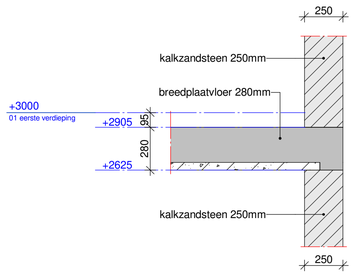

1.3
1 : 20

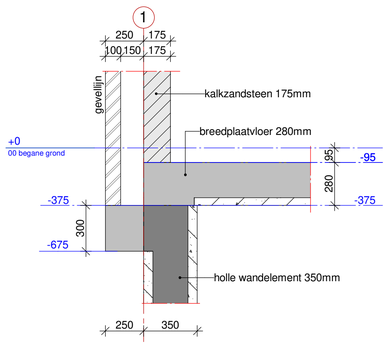

0.1
1 : 20

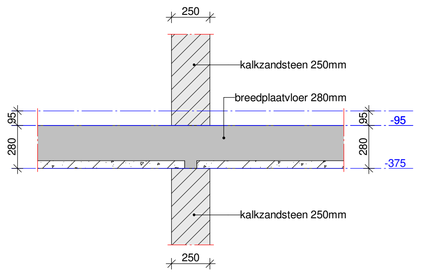

0.2
1 : 20

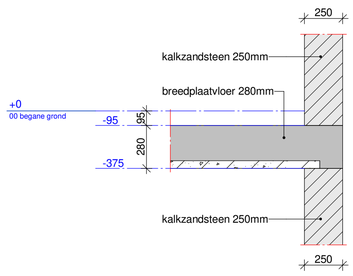

0.3
1 : 20

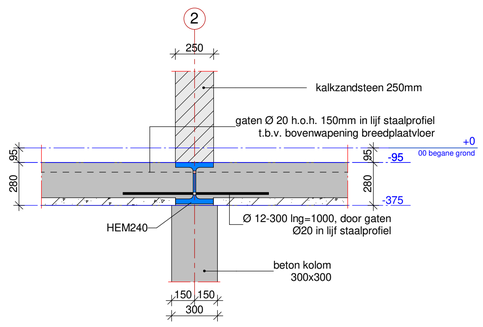

0.4
1 : 20

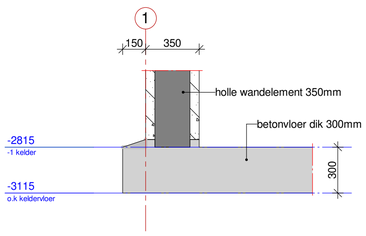

- 1
1 : 20

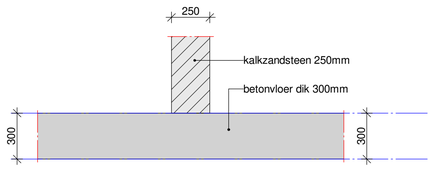

- 2
1 : 20

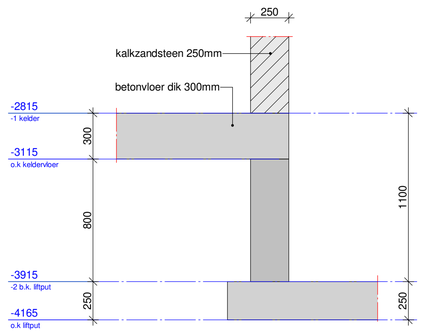

- 3
1 : 20

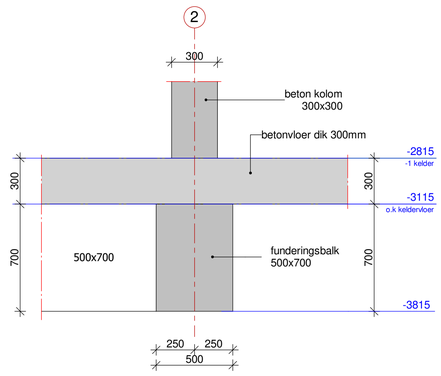

- 4
1 : 20

Legenda:

- Voor constructie-overzicht en detailaanduiding zie 215491 blad B-DO-C-10
- Voor doorsneden zie 215491 blad B-DO-C-11
- Overige maatvoering en bouwkundige details zie tekeningen Architect

Staalkwaliteit : S235 (kolommen)
Staalkwaliteit : S355

: T.p.v. aansluiting ligger-kolom : schotjes toepassen
T.p.v. belindiging ligger: kopschot toepassen
Zieq t.g.v. eigen gewicht conform berekening

Betonkwaliteit : C30/37

Kalkzandsteen : dik 120 mm CS12
dik 150 mm CS12
dik 150 mm CS20 (t.p.v. liftschacht)
dik 175 mm Massa+
dik 250 mm Massa+

FAKTOR Civil Engineering
Postbus 7149 4330 GC Middelburg
Telefoon: 0118-614722
e-mail: info@faktorbv.nl
www.faktorbv.nl
Staalconstructies
Betonconstructies
Houtconstructies
Funderingen

OPDRACHTGEVER: Bergh Vastgoed B.V.

WERK: Nieuwbouw app. plan Grote Kerkstraat te Steenbergen

ONDERDEEL: Details Gebouw B

FASE : Definitief ontwerp
STATUS : definitief
SCHAAL : As indicated
FORMAAT : 841x841
GETEKEND: R.S.
GEC : M. Loppies
DATUM : 20-04-2022
ORDERNR : 215491
BLAD NR: B-DO-C-12

Nr:	Naam:	Datum:	Wijziging:
A			
B			
C			
D			
E			
F			

L:\2021\215491\FAKTOR tekeningen\Revit\Gebouw B\215491-B-DO-C-10.rvt