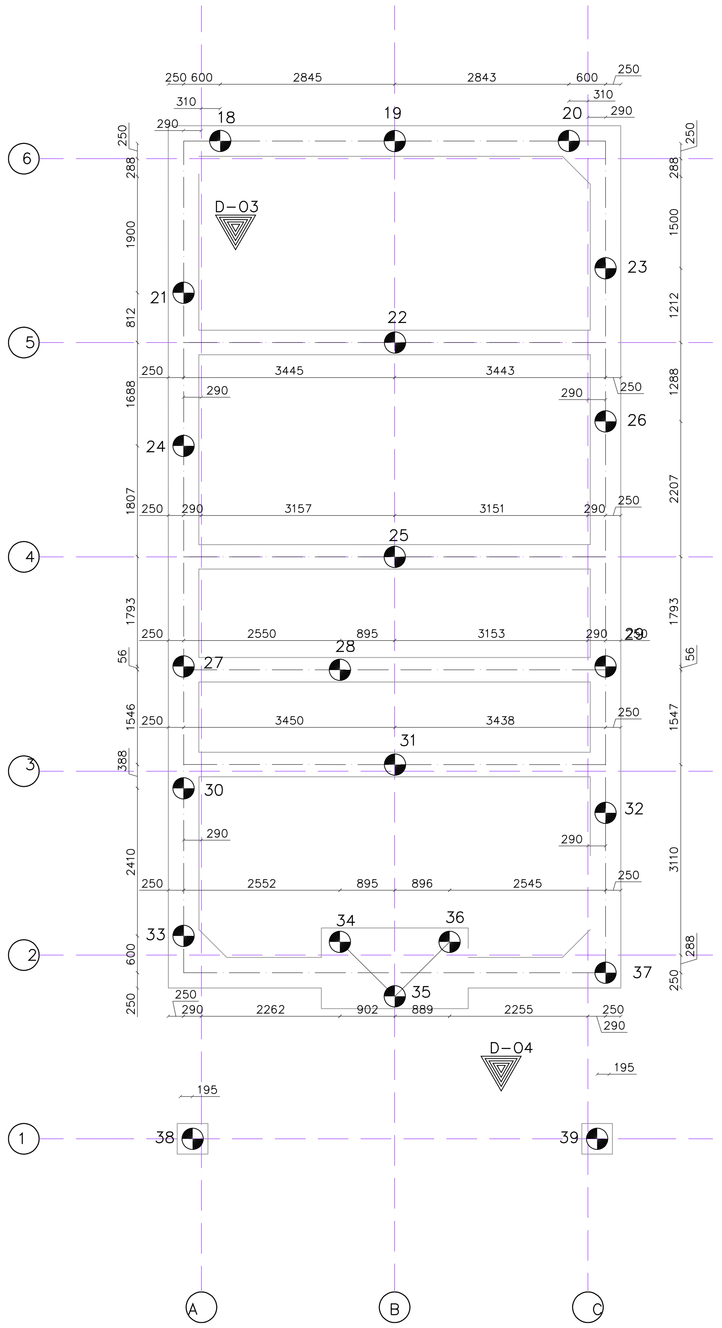

PALENPLAN

DE FUNDERING UITVOEREN ALS EEN FUNDERING OP BOORPALEN ø350
VOOR OVERIGE GEGEVENS ZIE PALENSTAAT

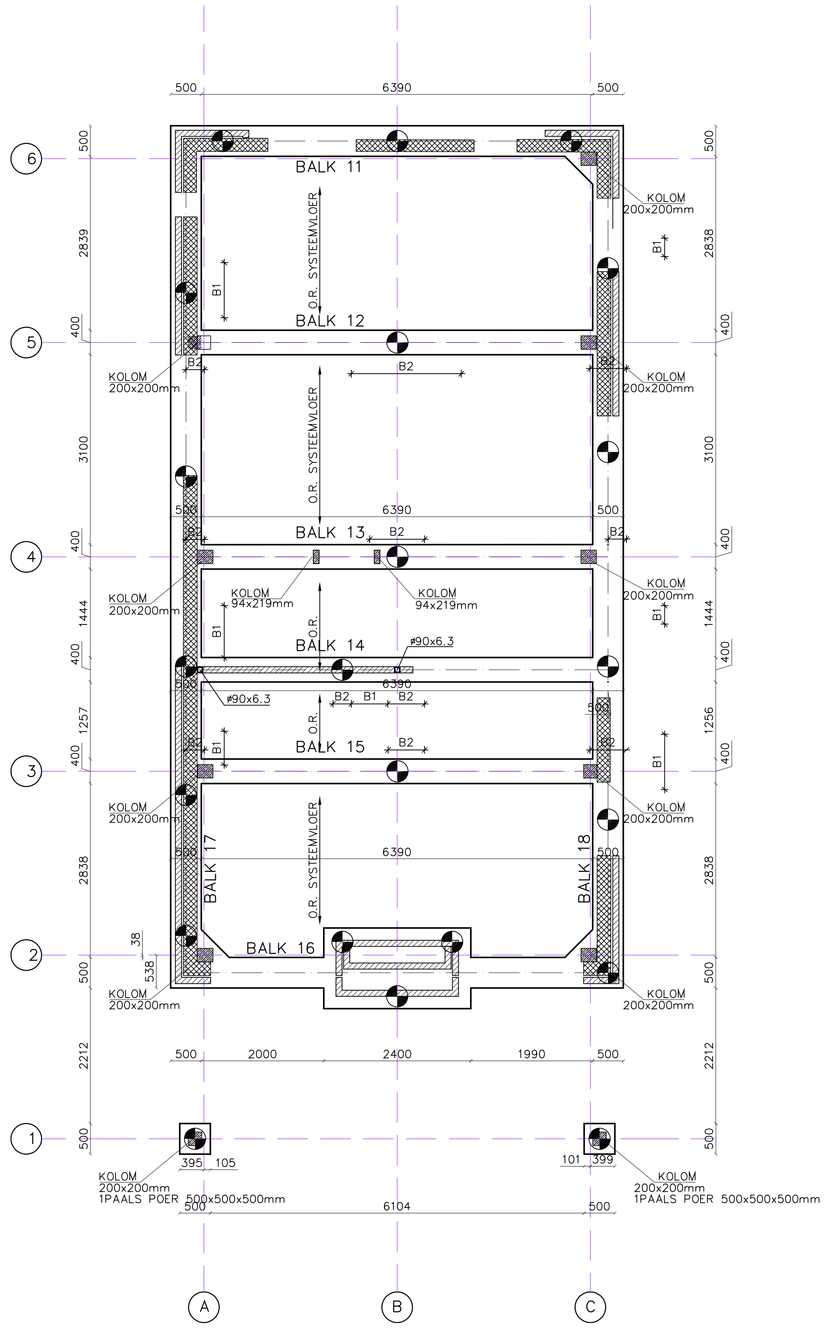

FUNDERING / BEGANE-GRONDVLOER

DE FUNDERING UITVOEREN ALS EEN FUNDERING OP BOORPALEN
e.e.a. VOLGENS HET FUNDERINGSADVIES 1702869RG VAN LANKELMA INGENIEURSBUREAU
DE FUNDERINGSBALKEN Bxh 500x500 MET EEN BASISWAPENING VAN 4 ø12 o/b + bgls ø8-300
DE FUNDERINGSBALKEN Bxh 400x500 MET EEN BASISWAPENING VAN 4 ø12 o/b + bgls ø8-300
VOOR DE BIJLEGWAPENING IN DE FUNDERINGSBALKEN ZIE HET FUNDERINGSOVERZICHT
DE BEGANE-GRONDVLOER UITVOEREN ALS EEN SYSTEEMVLOER VOLGENS OPGAAF VLOERENFABRIKANT

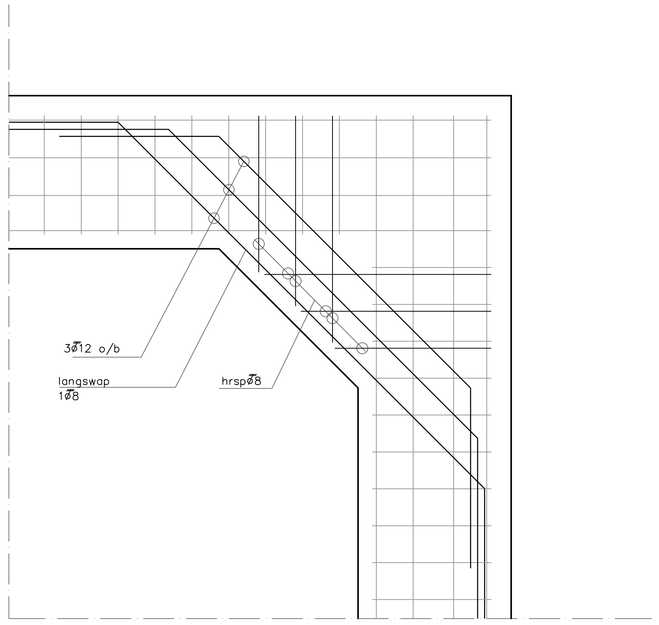

HOEKOPLOSSING FUNDERINGSBALKEN

RENVOOI VERDICHTING BEUGELSWAPENING

Afkorting	Omschrijving
B1	ø8-100
B2	ø8-150

BG-VLOER SYSTEEMVLOER

(G) eg. = 3,15 KN/m²
rb. = 1,80 KN/m²

(Q) nb. = 1,75 KN/m²
l.s.w. = 1,20 KN/m²

BOORSTAAT

PAALSYMBOOL	⊕
PAALDIAMETER	ø350
BASISNIVO t.o.v. NAP	1.000+NAP
PEIL AANNAME	6.120+NAP
BASISNIVO t.o.v. PEIL	5.120-PEIL
o.k. FUNDERING	870-PEIL
PAALLENGTE	4.270MM
KORFLENGTE	2500mm
AANTAL	22
TOTAAL	22

- PAALMISSTANDEN GROTER DAN 50mm DOORGEVEN AAN DE CONSTRUCTEUR
- PALEN BOVENIN WAPENEN MET EEN KORF lg=2500mm WAPENING 5ø12 + bgls ø8-200 e.e.a. VOLGENS OPGAAF PALENFABRIKANT

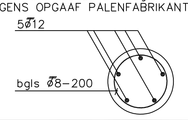

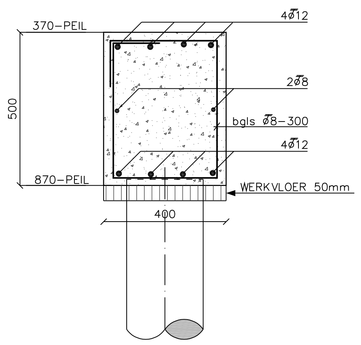

BASISDETAIL FUNDERINGSBALKEN
400x500mm

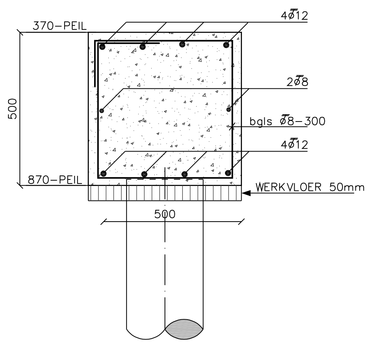

BASISDETAIL FUNDERINGSBALKEN
500x500mm

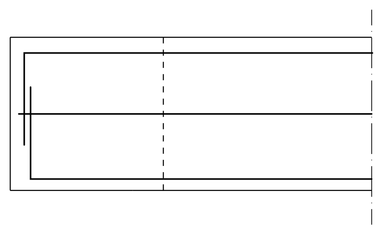

ALGEMEEN DETAIL HOEKOPLOSSING

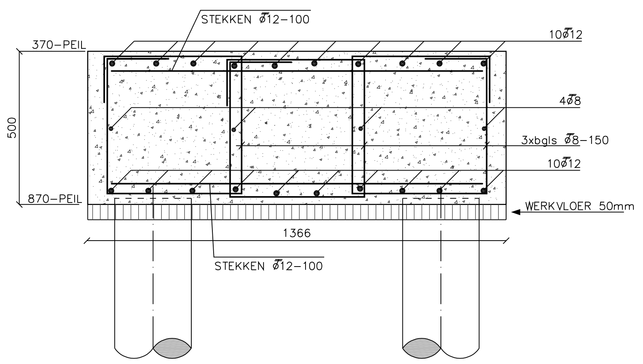

DETAIL OVER BALK ONDER SCHOORSTEEN

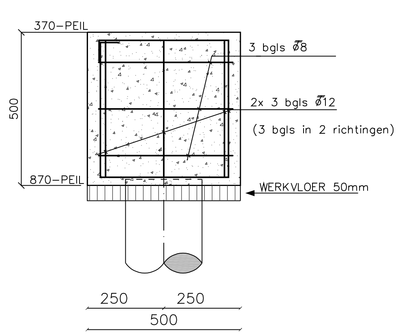

DRSN 1 PAALS-POER

WONING 2

- * TOEGEPASTE NORMEN : NEN-EN 1990 t/m 1999
- * BELASTINGSTYPE: CC1 / RC1
- * ONTWERPLEVENSDUUR : KLASSE 3

- * DEFINITIEVE MAATVOERING VOLGENS WERKTEKENING ARCHITECT
- * MATEN NIET VAN TEKENING METEN.
- * MATEN IN HET WERK KONTROLEREN.

CEMENT : HOOGOVEN- OF PORTLANDCEMENT KLASSE A
CONSISTENTIEGEBIED. : 3 WERKVLOEREN : 50mm DIK
BETONKWALITEIT : ● C25/30 ○C20/25 ○C28/35 ○C35/45 ○C45/55 ○C53/65
MILIEUKLASSE : XC2
MIN. X3 BIJ ONTKISTEN [N/mm2] : ○ 18 ● 25 ○ 32 ○ 39 ○ 46

	BETONDEKKING OP DE BUITENSTE WAPENING [mm]				
KONSTRUKTIEDEEL	FUNDERING	VOORSPAN-STAAL	LICHTBETON	NABEWERKT OPPERVLAK	ONKONTRO-LEERBAAR
VLOER OF WAND	25	+10	+5	+5	+5
BALK	30	+10	+5	+5	+5
KOLOM	35	+10	+5	+5	+5

VERMEERDERING BETONDEKKING BIJ VOORSPANSTAAL CONFORM VOORSCHRIFTEN
WAPENING KLASSE B500 A (gepuntlaste netten) : B500 B (losse staven)

LASLENGTE BEUGELS ø8=300mm ø6=250mm OMBUIGINGSDOORN (diameter) WAPENING =10øK BEUGELS =5 øK

PROFIELSTAAL : Fe 360B / S 235RJ LASSEN : MIN. 4mm
BOUTEN : M16 KWALITEIT 8.8 ANKERS : MIN. ø 16 KWALITEIT 4.6

UITVOERING CONFORM NEDERLANDSE VOORSCHRIFTEN VOOR BETON-, HOUT-, STAAL-, STEEN,- ALUMINIUM EN GLASCONSTRUCTIES.

ALGEMENE GEGEVENS

WERK **NIEUWBOUW 2 WOONHUIZEN TE DREUMEL**
WONING 2

ONDERDEEL **CONSTRUCTIETEKENING**
ARCHITECT SPARNAAIJ DEKKERS ARCHITECTUUR
AANNEMER

BER./GET. J.M.J.	GEWIJZIGD			WERKNUMMER B17.690.10
DATUM 08-02-2018	15-05-2018			
SCHAAL 1:50 / 1:10	17-05-2018			

DE UITVOERING DIENT TE GESCHIEDEN VAN TEKENIGEN WELKE ZIJN GOEDGEKEURD DOOR EN VOORZIEN VAN EEN STEMPEL VAN BOUW- EN WONINGTOEZICHT. START VAN DE UITVOERING MET NIET GEWAARMERKTE TEKENINGEN IS GEHEEL VOOR VERANTWOORDING VAN DE OPDRACHTGEVER

JV2 BOUWADVIES BV
COLLSE HOEFDIJK 23
5674 VL NUENEN
TEL: 040-2840302
FAX: 040-2831009

K3

Deze tekening mag zonder onze toestemming niet gereproduceerd, noch vermenigvuldigd, noch aan derden ter inzage worden gegeven