Lammenschansweg 130H

Weigering Omgevingsvergunning

Leiden

Omgevingsvergunning Lammenschansweg 130H

Inhoudsopgave

Besluit weigering omgevingsvergunning		**3**
Ruimtelijke onderbouwing		**11**
Brief reactie aan indiener zienswijze		**33**
Bijlagen bij weigering omgevingsvergunning		**37**
Bijlage 1	**Plancontour**	**39**
Bijlage 2	**Kleurenfoto**	**43**
Bijlage 3	**Plattegrond en gevel bestaande situatie**	**47**
Bijlage 4	**Plattegrond en gevel nieuwe situatie**	**51**
Bijlage 5	**Omschrijving scheidingswanden**	**55**
Bijlage 6	**Productcertificaat**	**63**

Besluit weigering omgevingsvergunning

[redacted]

	Gemeente Leiden
Bezoekadres	Stadsbouwhuis
	Langegracht 72
Postadres	Postbus 9100
	2300 PC Leiden
Telefoon	14 071
E-mail	bodvs@leiden.nl
Website	www.leiden.nl/gemeente

Datum	26-02-2013	Contactpersoon	L. Heemskerk
Ons Kenmerk	WABO 110576/107919 OLO	Doorkiesnummer	(071) 5165771
Onderwerp	weigering omgevingsvergunning	verzonden	
	Lammenschansweg 130H		
	Het samenvoegen van bedrijfsruimtes		
	Datum binnenkomst 25-03-2011		

Geachte mevrouw/heer,

Op 25-03-2011 hebben wij uw aanvraag ontvangen waarbij een omgevingsvergunning op grond van de Wet algemene bepalingen omgevingsrecht (Wabo) wordt gevraagd voor de locatie “Lammenschansweg 130H”, voor het project: “het samenvoegen van bedrijfsruimtes”. Deze aanvraag bestaat uit de volgende activiteit:

- Het bouwen van een bouwwerk.

Uw aanvraag is geregistreerd onder nummer WABO 110576/107919 OLO. In deze brief informeren wij u welke beslissing op de aanvraag is genomen.

Weigeren omgevingsvergunning
Wij hebben besloten de omgevingsvergunning te weigeren. Het besluit met de motivering treft u apart aan.

beroepsclausule
Wie door het verlenen van deze vergunning rechtstreeks in zijn belangen is getroffen, en tijdig zienswijzen tegen het ontwerpbesluit heeft gemaakt, kan daartegen op grond van de Algemene wet bestuursrecht binnen een termijn van 6 weken na datum van verzending of uitreiking van het besluit beroep instellen bij de rechtbank, Sector Bestuursrecht, postbus 20302, 2500 EH Den Haag. Indien onverwijlde spoed - gelet op de betrokken belangen - het vereist, kunt u ook de Voorzieningenrechter van de rechtbank in Den Haag verzoeken om een voorlopige voorziening te treffen. Voor burgers is het ook mogelijk om digitaal beroep in te stellen via http://loket.rechtspraak.nl/bestuursrecht. Om digitaal beroep in te stellen heeft u een DigiD nodig

Hoogachtend,

Burgemeester en wethouders,
namens dezen,

A.H. Karbet
Teamleider Vergunningen & Subsidies

weigering

Omgevingsvergunning

(uitgebreide procedure)

Burgemeester en wethouders van de gemeente Leiden

gezien het verzoek	
ingediend door:	[redacted]
adres:	
postcode en woonplaats:	
ingekomen op:	25-03-2011
geregistreerd onder nummer	Wabo 110576 / 107919 OLO.

waarbij een omgevingsvergunning op grond van de Wet algemene bepalingen omgevingsrecht (Wabo) wordt gevraagd voor de locatie “Lammenschansweg 130H”, voor het project: “het samenvoegen van bedrijfsruimtes”. Deze aanvraag bestaat uit de volgende activiteit:

- Het bouwen van een bouwwerk.

overwegende:

ten aanzien van de procedure

De aanvraag tot omgevingsvergunning is op 11 april 2011 op de gebruikelijke wijze bekend gemaakt.

Na bekendmaking zijn geen reacties binnengekomen.

Op grond van artikel 3.9 van de Wet algemene bepalingen omgevingsrecht (Wabo) in samenhang met artikel 3:18 van de Algemene wet bestuursrecht dienen wij het besluit zo spoedig mogelijk te nemen, doch uiterlijk 6 maanden na ontvangst van de aanvraag. Met inachtneming van artikel 3.12, lid 8 van de Wabo is d.d. 20 mei 2011 de beslissing over de aanvraag met ten hoogste 6 weken verlengd.

De aanvraag en de ontwerpbeschikking met bijbehorende stukken zijn op grond van de Algemene wet bestuursrecht met ingang van 5 september 2011 voor de duur van 6 weken ter inzage gelegd.

Binnen vorengenoemde termijn is één zienswijze op de ontwerpbeschikking ingediend.

Voor de beantwoording van de zienswijze wordt verwezen naar de achter dit besluit gevoegde brief (DIV-2013-2168) aan de indieners van de zienswijze, die hier als herhaald en ingelast moet worden beschouwd.

ten aanzien van de activiteit bouwen
De aanvraag ziet op het bouwen van een bouwwerk. Op grond van artikel 2.1, eerste lid, onder a. van de Wabo is voor deze activiteit een omgevingsvergunning vereist. Het bouwplan is getoetst aan het bestemmingsplan.

Het plan is niet getoetst aan het Bouwbesluit, de bouwverordening en aan redelijke eisen van welstand, omdat bij voorbaat vaststaat dat de omgevingsvergunning op andere gronden moet worden geweigerd dan wegens strijd met het Bouwbesluit, de bouwverordening en/of wegens strijd met redelijke eisen van welstand.

bestemmingsplan
Op grond van artikel 2.10, eerste lid, onder c van de Wabo kan de omgevingsvergunning worden verleend indien de activiteit niet in strijd is met het bestemmingsplan, de beheersverordening of het exploitatieplan, of regels die zijn gesteld op grond van artikel 4.1, derde lid, of 4.3, derde lid, van de Wet ruimtelijke ordening (Wro). Ter plaatse is het bestemmingsplan “Cronesteinsepolder 1994” van kracht en geldt de bestemming “Industrieterrein A”.

De activiteit bouwen is in strijd is met het genoemde bestemmingsplan, aangezien:
– In artikel 22 van de bestemmingsplanvoorschriften is bepaald dat de gronden bestemd voor industrieterrein A uitsluitend bestemd zijn voor bouwwerken voor industrie en nijverheid, zoals fabrieken, werkplaatsen, pakhuizen, magazijnen en met één of meer der genoemde gebouwen één geheel vormende kantoorgebouwen.

Het samenvoegen van de twee gebouwen waarin (perifere) detailhandel plaatsvindt, is in strijd met de vorengenoemde bestemming.

Uw aanvraag wordt mede aangemerkt als een aanvraag om een vergunning voor een activiteit als bedoeld in artikel 2.1, eerste lid, onder c van de Wabo (het gebruiken van gronden of bouwwerken in strijd met een bestemmingsplan).

Op grond van artikel 2.12 eerste lid, sub a, onder 3 van de Wabo kan de omgevingsvergunning worden verleend indien de activiteit niet in strijd is met een goede ruimtelijke ordening en de motivering van het besluit een goede ruimtelijke onderbouwing bevat.

Verwijzend naar de onderbouwing (NL.IMRO.0546.PB00032-0301) is het plan in strijd met een goede ruimtelijke ordening. De vorengenoemde onderbouwing is als bijlage bij dit besluit gevoegd en maakt daarvan deel uit.

Het college is van oordeel dat in deze situatie onvoldoende aanleiding bestaat om de vergunning voor de activiteit onder artikel 2.1, lid 1, sub c te verlenen.

Burgemeester en wethouders hebben d.d. 26 februari 2013 besloten:

1. de omgevingsvergunning te weigeren voor de locatie “Lammenschansweg 130H”, voor het project: “het samenvoegen van bedrijfsruimtes”. Deze aanvraag bestaat uit de volgende activiteiten:
   - het bouwen van een bouwwerk.
   - het gebruiken van gronden of bouwwerken in strijd met een bestemmingsplan.

2. de ruimtelijke onderbouwing behorend bij de weigering van de omgevingsvergunning, zoals bedoeld in artikel 2.12, lid 1, sub a, onder 3 van de Wabo, genaamd NL.IMRO.0546.PB00032-0301, zowel analoog als digitaal vast te stellen, met gebruikmaking van de ondergrond o_NL.IMRO.0546.PB00032.dwg en de plancontour met kenmerk GE-11.146.

3. in te stemmen met de inhoud van de brief (DIV-2013-2168) aan de indieners van de zienswijze op het ontwerpbesluit.

bijgevoegde documenten
- extractbesluit B3/13.0169 van 26 februari 2013
- ruimtelijke onderbouwing NL.IMRO.0546.PB00032-0301
- brief (DIV-2013-2168)

beroepsclausule
Wanneer u zich niet met dit besluit kunt verenigen, kunt u, gelet op het bepaalde in artikel 7:1, eerste lid, onder d en artikel 8:1 eerste lid van de Algemene wet bestuursrecht, binnen 6 weken na verzending van dit besluit daartegen beroep instellen bij de Arrondissementsrechtbank ‘s- Gravenhage, Sector Bestuursrecht, postbus 20302, 2500 EH Den Haag. Indien onverwijlde spoed - gelet op de betrokken belangen - het vereist, kunt u als u beroep heeft ingesteld de Voorzieningenrechter van de rechtbank in Den Haag verzoeken om een voorlopige voorziening te treffen.
Voor burgers is het ook mogelijk om digitaal beroep in te stellen via http://loket.rechtspraak.nl/bestuursrecht. Om digitaal beroep in te stellen heeft u een DigiD nodig

Namens het college van burgemeester en wethouders van Leiden,

A.H. Karbet
teamleider afdeling Vergunningen en Subsidies

Leiden d.d.

26 februari 2013

REA B3/13.0169 Weigeren omgevingsvergunning Lammenschansweg 130H

Wordt besloten:

1. de omgevingsvergunning voor "het samenvoegen van bedrijfsruimtes" op de locatie "Lammenschansweg 130H" te weigeren. Deze aanvraag bestaat uit de volgende activiteiten:
- het bouwen van een bouwwerk;
- het gebruiken van gronden of bouwwerken in strijd met een bestemmingsplan.

2. het besluit, NL.IMRO.0546.PB00032-0301, met gebruikmaking van ondergrond o_NL.IMRO.0546.PB00032.dwg en plancontour met kenmerk GE-11.146, op grond van artikel 3:44 Awb te publiceren in de Staatscourant en Stadskrant en digitaal beschikbaar te stellen op www.ruimtelijkeplannen.nl.

3. in te stemmen met de inhoud van de brief (DIV-2013-2168) aan de indieners van de zienswijze op het ontwerpbesluit.

Leiden, d.d. 26 februari 2013

Voor eensluidend afschrift,

de Secretaris

b.a.

Ruimtelijke onderbouwing

Aanvraag omgevingsvergunning
Lammenschansweg 130H

Inhoudsopgave

Samenvatting en conclusie **5**

Hoofdstuk 1 Inleiding **7**

1.1 Aanleiding 7
1.2 Begrenzing Plangebied 7
1.3 Vigerend bestemmingsplan 8
1.4 Leeswijzer 8

Hoofdstuk 2 Beschrijving van de aanvraag omgevingsvergunning **9**

2.1 Inventarisatie plangebied 9
2.2 Beoogde ontwikkeling 9

Hoofdstuk 3 Procedurele aspecten **11**

3.1 Wet algemene bepalingen omgevingsrecht (Wabo) 11
3.2 Procedure 11
3.3 Procedureverloop 11

Hoofdstuk 4 Afweging **13**

Hoofdstuk 5 Ruimtelijk beleidskader **15**

5.1 Provinciaal en regionaal beleid 15
5.2 Gemeentelijk beleid 19

Samenvatting en conclusie

Op 25 maart 2011 is bij de gemeente Leiden een aanvraag omgevingsvergunning ingediend om de bedrijfsruimte van de Intersport gelegen aan de Lammenschansweg 130H te Leiden uit te breiden met de bovenverdieping van het bedrijfspand van de voormalige It's. De uitbreiding, ter grootte van 668 m, zal worden gebruik voor de verkoop van tenten in de zomer en skihardware (ski's, snowboards en schoenen) in de winter. Ook zal een deel testruimte worden gerealiseerd. In het resterende deel zal een magazijn en werkplaats worden verwezenlijkt.

De beoogde ontwikkeling is in strijd met het vigerende bestemmingsplan Cronesteinsepolder en kan alleen mogelijk worden gemaakt middels een procedure om af te wijken van het bestemmingsplan ex artikel 2.12, eerste lid, onder a, onder 3°Wabo. Het ontwerpbesluit daartoe heeft van 5 september t/m 17 oktober 2011 ter inzage gelegen. Bij de gemeente is een zienswijze op het ontwerpbesluit binnengekomen.

Nadat het ontwerpbesluit ter inzage heeft gelegen heeft het college om aanvullende informatie gevraagd ten aanzien van de specifieke toekomstige invulling van het detailhandelsassortiment van Intersport op de locatie. Op basis hiervan is de aanvraag wederom getoetst aan onder andere de provinciale Ruimtelijke Verordening en is gebleken dat de uitbreiding strijdig is met deze verordening.

In artikel 9, lid 3 van de Verordening Ruimte is bepaald dat onder perifere detailhandel wordt verstaan:

a. detailhandel in brand- en explosiegevaarlijke goederen;
b. detailhandel in zeer volumineuze goederen: auto's, motoren, boten, caravans, keukens, badkamers, vloerbedekking, parket, zonwering, tenten, grove bouwmaterialen en landbouwwerktuigen;
c. tuincentra;
d. bouwmarkten;
e. grootschalige meubelbedrijven (inclusief in ondergeschikte mate woninginrichting en stoffering) met een bruto vloeroppervlak van minimaal 1.000 m2.

Alleen de tenten uit de aanvraag van Intersport vallen onder volumineuze goederen en het overig deel van het assortiment niet. Daarmee is de uitbreiding van Intersport in strijd met de Verordening Ruimte.

Ook op basis van het (toekomstig) beleid van de regio Holland Rijnland is de gevraagde uitbreiding van Intersport niet wenselijk. Dit beleid sluit aan bij de provinciale verordening en is gericht op behoud en versterking van de detailhandelsstructuur. Dat betekent dat buiten bestaande winkelconcentraties in kernen geen nieuwe detailhandel wordt toegestaan. De gemeente Leiden volgt dit beleid en wil de PDV-locatie vrijhouden voor echte perifere detailhandel, omdat deze elders niet gewenst is.

Er zal dan ook niet verder worden meegewerkt aan afwijking van het bestemmingsplan middels een omgevingsvergunning.

Hoofdstuk 1 Inleiding

1.1 Aanleiding

Op 25 maart 2011 is bij de gemeente Leiden een aanvraag omgevingsvergunning ingediend om de bedrijfsruimte van de Intersport gelegen aan de Lammenschansweg 130H te Leiden uit te breiden met de bovenverdieping van het bedrijfspand van de voormalige It's.

1.2 Begrenzing Plangebied

De aanvraag betreft het perceel "Lammenschansweg 130H", kadastraal bekend als O05407.

Op de locatie zijn naast een bestaande winkel van Intersport een aantal perifere detailhandelsbedrijven gevestigd. De aanvraag betreft het pand voor het bedrijf Intersport en de voormalige It's.

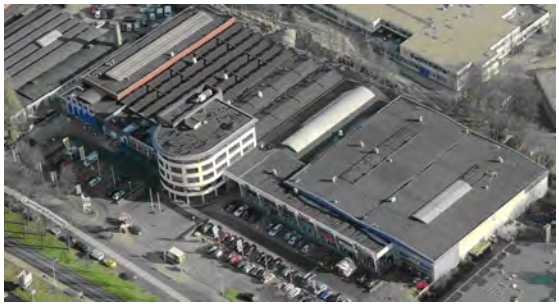

Afbeelding 1: Luchtfoto plangebied

Afbeelding 2: Plancontour

1.3 Vigerend bestemmingsplan

Voor het plangebied, zoals aangegeven in paragraaf 1.2, vigeert op dit moment het volgende bestemmingsplan:

Naam bestemmingsplan	Vastgesteld	Goedkeuring
Cronesteinsepolder	7 augustus 1961	22 januari 1962

Voor Intersport is in het verleden door middel van een procedure ex artikel 19, lid 3, van de Wet op de Ruimtelijke Ordening (WRO) vrijstelling verleend voor perifere detailhandel (winkel in volumineuze sportartikelen). Voorliggende aanvraag overstijgt de reikwijdte van die vrijstelling. Zodoende moet getoetst worden aan het onderliggende bestemmingsplan. Dat onderliggende vigerende bestemmingsplan is "Leiden Cronesteinsepolder 1961", gedeeltelijk herzien bij raadsbesluit van 23 augustus 1994. Het perceel is aangewezen voor 'Industrieterrein A'. Uitsluitend zijn toegestaan bouwwerken voor industrie en nijverheid, zoals fabrieken, werkplaatsen, pakhuizen, magazijnen en met één of meer der genoemde gebouwen één geheel vormende kantoorgebouwen. Het samenvoegen van de twee gebouwen waarin detailhandel plaats vindt, is in strijd met deze bestemming. Het bestemmingsplan biedt geen binnenplanse afwijkingsmogelijkheden.

Voor het plangebied is een actualisatie van het bestemmingsplan in voorbereiding. Het ontwerp van dit bestemmingsplan heeft van 25 juni t/m 06 augustus 2012 ter inzage gelegen. In paragraaf 5.2.3 wordt hier nader op in gegaan.

1.4 Leeswijzer

In hoofdstuk 2 wordt het plangebied beknopt beschreven en wordt tevens ingegaan op de inhoud van de voorliggende aanvraag. Hoofdstuk 3 behandeld de procedurele aspecten, vanaf de aanvraag tot op dit moment. In hoofdstuk 4 wordt de uiteindelijke afweging gemaakt om al dan niet meewerking te verlenen aan afwijking van het bestemmingsplan. Het relevante beleid waaraan de aanvraag is getoetst komt ten slotte in Hoofdstuk 5 aan bod.

Hoofdstuk 2 Beschrijving van de aanvraag omgevingsvergunning

2.1 Inventarisatie plangebied

Aan de oostzijde van de Lammenschansweg ligt een functioneel gemengd gebied, waar bedrijven, perifere detailhandel en kantoren naast elkaar voorkomen. De bebouwing bestaat uit relatief grootschalige bedrijfspanden, die op korte afstand van elkaar staan, waardoor sprake is van een stevige bebouwingswand richting de Lammenschansweg. De bedrijfspercelen zijn grotendeels bebouwd, waardoor het parkeren met name aan de voorzijde van de panden (parallelweg Lammenschansweg) plaatsvindt. De aanwezige bedrijfsfuncties langs de Lammenschansweg zijn gedurende de laatste jaren steeds meer verdrongen door de ontwikkeling van grootschalige en perifere detailhandel, voornamelijk bestaande uit meubel- en woninginrichtingzaken en garagebedrijven. De bebouwing heeft een hoogte die varieert van 4 tot 16,5 meter. Opvallend is het pand aan de Lammenschansweg 130, waarin, naast een groot aantal verschillende winkels, een kantoorgedeelte en een bouwmarkt zijn gevestigd. Het zuidelijk deel van de strip langs de Lammenschansweg, grenzend aan de Cronesteinflat, is onlangs herontwikkeld als kantorenlocatie.

In 2002 is voor Intersport een bouwvergunning en vrijstelling verleend voor het realiseren van een winkel in grootschalige en kleinschalige detailhandel met een oppervlakte van 1.479 m2 (waarvan 1.000 m2 ten behoeve van volumineuze sportartikelen, 254 m2 ten behoeve van kleinschalige sportartikelen en 225 m2 ten behoeve van kantoor, kantine en opslagruimte). In 2010 is een vergunning verleend ten behoeve van het inpandig verbouwen en het wijzigen van de gevel en daarmee ook voor detailhandel op de begane grond (786 m2). Deze vergunning is inmiddels onherroepelijk. De bestaande situatie behelst dus één winkel van in totaal 1479 + 786 = 2.265 m2, waarvan 1.000 m2 uitsluitend voor volumineuze sportartikelen mag worden gebruikt.

Voor het bedrijfspand van de It's is een vrijstelling verleend voor volumineuze goederen ten behoeve van Hage (tapijt) en Horn Keukens.

2.2 Beoogde ontwikkeling

Het ingediende bouwplan betreft het uitbreiden van het bedrijfspand van de Intersport met de bovenverdieping van het naastgelegen bedrijfspand waar voorheen de It's gevestigd was. De uitbreiding vindt plaats door het verwijderen van één wand. Daarnaast zal één trapopgang (trapsparring) worden dicht gelegd. De uitbreiding is ter grootte van 668 m2. Ongeveer 500 m2 zal worden gebruik voor de verkoop van tenten in de zomer en skihardware (ski's, snowboards en schoenen) in de winter. Ook zal een deel testruimte worden gerealiseerd. In het resterende deel zal een magazijn en werkplaats worden verwezenlijkt.

Hoofdstuk 3 Procedurele aspecten

3.1 Wet algemene bepalingen omgevingsrecht (Wabo)

Per 1 oktober 2010 is de Wet algemene bepalingen omgevingsrecht (Wabo) in werking getreden. Met de inwerkingtreding van de Wabo is het gedeelte van de Wro dat betrekking had op ontheffingen van het bestemmingsplan en projectbesluiten komen te vervallen.

Op grond van artikel 2.10, lid 1, onder c, van de Wabo dient een omgevingsvergunning geweigerd te worden indien deze in strijd is met het bestemmingsplan. De omgevingsvergunning kan in geval van strijdigheid met het bestemmingsplan slechts worden verleend na het voeren van een procedure tot afwijking van het bestemmingsplan.

Hierbij gelden drie mogelijkheden:

- indien in het bestemmingsplan een binnenplanse afwijkingsmogelijkheid wordt gegeven dan kan deze toegepast worden op grond van artikel 2.12, lid 1, onder a, onder 1º van de Wabo;
- indien het bestemmingsplan geen binnenplanse afwijkingsmogelijkheid biedt, maar bij algemene maatregel van bestuur (Besluit omgevingsrecht) afgeweken kan worden dan kan deze toegepast worden op grond van artikel 2.12, lid 1, onder a, onder 2º van de Wabo;
- indien aan geen van bovenstaande voldaan kan worden, maar de activiteit niet in strijd is met een goede ruimtelijke ordening en de motivering van het besluit een goede ruimtelijke onderbouwing bevat, dan kan een procedure ex artikel 2.12, lid 1, onder a, onder 3º van de Wabo doorlopen worden.

3.2 Procedure

Het plan is in strijd met het bestemmingsplan Cronesteinsepolder. Het betreft een (interne) samenvoeging binnen een bestaan gebouw. De aanvraag ziet op een uitbreiding van de bestaande winkel met 668 m2 bvo. Vanuit functioneel oogpunt betekent dit een uitbreiding van de Intersport. Dit gebruik is strijdig met het bestaand planologisch regime.

Ondanks dat de gebruikswijziging slechts een oppervlakte beslaat van 668 m2 kan geen medewerking worden verleend met toepassing van artikel 2.12, lid 1, sub a, onder 2º van de Wabo jo artikel 4, lid 9, van Bijlage II bij het Bor, omdat een dergelijke afwijking zou cumuleren met eerder verleende vrijstellingen en daarmee de reikwijdte van de afwijkingsbevoegdheid (1.500 m2) wordt overschreden. Daarbij is er niet alleen sprake van een inpandige wijziging.

Daarmee is de juiste juridisch-planologische procedure voor het mogelijk maken van het ingediende bouwplan een procedure ex artikel 2.12, eerste lid, onder a, onder 3° Wabo.

3.3 Procedureverloop

Beoordeling aanvraag
De aanvraag is binnen de gemeente Leiden door de betrokken vakdisciplines beoordeeld en een integraal advies is opgesteld. Bij deze beoordeling zijn voor- en tegenargumenten naar voren gebracht. Op basis van de adviezen is besloten om in te stemmen met het opstarten van een uitgebreide procedure voor het verlenen van een omgevingsvergunning. Het bouwplan is vervolgens in procedure gebracht.

Ontwerpbesluit en zienswijze
Het ontwerpbesluit om de gevraagde vergunning te verlenen (met concept ruimtelijke onderbouwing) heeft voor een periode van zes weken (5 september t/m 17 oktober 2011) ter inzage gelegen. Gedurende deze termijn kon eenieder een zienswijze met betrekking tot het voornemen indienen.

De gemeente Leiden heeft op 18 oktober 2011, dus na afloop van de termijn, een zienswijze op het ontwerpbesluit ontvangen. De indiener van de zienswijze heeft desgevraagd verklaard dat de originele brief via Falkpost op donderdag 13 oktober 2011 is verzonden en tevens een kopie per fax.

De indiener van de zienswijze heeft een verklaring van Falkpost overgelegd, waarin wordt verklaard dat de brief op donderdag 13 oktober 2011 is opgehaald en vrijdag 14 oktober op of omstreeks 01.30 uur in de brievenbus van het stadhuis is gedaan.

Niet kan worden uitgesloten dat de zienswijze op 13 oktober 2013 in de brievenbus van het stadhuis is gedeponeerd. De in die brievenbus gedeponeerde stukken worden niet altijd direct en met ontvangststempel doorgestuurd naar de betreffende afdeling, zodat niet met zekerheid kan worden gesteld dat dit stuk pas op 18 oktober 2011 is ontvangen. Er wordt dan ook van uitgegaan dat de zienswijze tijdig is ingediend.

Vervolgprocedure

Nadat het ontwerpbesluit ter inzage heeft gelegen en eventuele ingebrachte zienswijzen zijn behandeld dient het college een definitief besluit tot verlening of weigering van de omgevingsvergunning te nemen. Het college heeft de bevoegdheid op dit punt in de procedure een heroverweging te maken omtrent het al dan niet doorzetten van de procedure. Deze uiteindelijke afweging om al dan niet mee te werken aan de gevraagde ontwikkeling wordt in het volgende hoofdstuk uiteengezet.

Nu door het college een heroverweging van de aanvraag heeft plaatsgevonden en de omgevingsvergunning wordt geweigerd, wordt verondersteld dat daarmee in algemene strekking aan het verzoek van de indieners van zienswijzen wordt voldaan. Hiermee is niet gezegd dat het college zonder meer instemt met de volledige inhoud van de zienswijze. Gezien de heroverweging van het college en de daaruit volgende weigering van de omgevingsvergunning wordt een uitgebreide inhoudelijke beantwoording van de zienswijze echter niet langer noodzakelijk geacht.

Tegen het besluit tot verlening dan wel weigering van een omgevingsvergunning kan rechtstreeks beroep worden aangetekend bij de rechtbank gedurende een termijn van zes weken na publicatie van het besluit. Tijdens die termijn kan iedere belanghebbende die een zienswijze heeft ingediend of redelijkerwijs geen gelegenheid heeft gehad een zienswijze in te dienen, een beroepschrift indienen bij de rechtbank in Den Haag. Wanneer het uiteindelijke besluit afwijkt van het ontwerpbesluit, kan eenieder een beroepsschrift indienen met betrekking tot de punten waarop het besluit is gewijzigd.

Hoofdstuk 4 Afweging

Nadat het ontwerpbesluit ter inzage heeft gelegen heeft het college om aanvullende informatie gevraagd ten aanzien van de specifieke toekomstige invulling van het detailhandelsassortiment van Intersport op de locatie. Ongeveer 500 m2 van de uitbreiding zal worden gebruikt voor de verkoop van tenten in de zomer en skihardware (ski's, snowboards en schoenen) in de winter. Ook zal een deel testruimte worden gerealiseerd. In het resterende deel zal een magazijn en werkplaats worden verwezenlijkt.

Op basis hiervan is de aanvraag wederom getoetst aan onder andere de provinciale Ruimtelijke Verordening en is gebleken dat de uitbreiding strijdig is met deze verordening. Ski's, skischoenen en snowboards worden niet als volumineuze goederen beschouwd. Ook op basis van het (toekomstig) beleid van de regio Holland Rijnland is de gevraagde uitbreiding van Intersport niet wenselijk. Holland Rijnland hanteert sinds eind 2011 een 'standstil' op adviesaanvragen met betrekking tot PDV-clusters tot de nieuwe perifere detailhandelsstrategie is vastgesteld.

In hoofdstuk 5 wordt het actuele beleid van provincie, regio en gemeente uitgebreider beschreven. Geconcludeerd wordt dat het geldende beleid is gericht op behoud en versterking van de detailhandelsstructuur. Dat betekent dat buiten bestaande winkelconcentraties in kernen geen nieuwe detailhandel wordt toegestaan. De gemeente Leiden volgt dit beleid en wil de PDV-locatie vrijhouden voor echte perifere detailhandel, omdat deze elders niet gewenst is.

Bovenstaande belangen zijn afgewogen tegen het belang van de aanvrager voor de uitbreiding van zijn detailhandelsvestiging. De belangen tegen elkaar afwegend, laat het college het belang om vast te houden aan het uitgangspunt om ter plaatse geen nieuwe reguliere detailhandel toe te staan, prevaleren boven het individuele belang van de aanvrager. Er zal dan ook niet worden meegewerkt aan afwijking van het bestemmingsplan middels een omgevingsvergunning.

De aanvrager is in de periode na de terinzagelegging geïnformeerd over de heroverweging van het standpunt van het college en in de mogelijkheid gesteld hierop te reageren. De reactie van de aanvrager heeft niet geleid tot een andere conclusie.

Nu besloten wordt om niet mee te werken aan afwijking van het bestemmingsplan, wordt verondersteld dat de strekking van de zienswijze tegen het ontwerpbesluit in algemene zin niet langer relevant is. De indieners van zienswijzen zullen overeenkomstig worden geïnformeerd.

Hoofdstuk 5 Ruimtelijk beleidskader

5.1 Provinciaal en regionaal beleid

5.1.1 Provinciale Structuurvisie 'Visie op Zuid-Holland, Ontwikkelen met schaarse ruimte'

Op 2 juli 2010 is de 'Visie op Zuid-Holland' vastgesteld door Provinciale Staten. De kern van deze visie is het versterken van samenhang, herkenbaarheid en diversiteit binnen Zuid-Holland. Dit draagt bij aan een goede kwaliteit van leven en een sterke economische concurrentiepositie. Duurzame ontwikkeling en klimaatbestendigheid zijn belangrijke pijlers.

Gestreefd wordt naar een samenhangend stedelijk en landschappelijk netwerk. Goede bereikbaarheid, een divers aanbod van woon- en werkmilieus in een aantrekkelijk landschap met ruimte voor water, landbouw en natuur, zijn daarin kenmerkende kwaliteiten.

In de structuurvisie wordt aangegeven welke zaken de provincie Zuid-Holland van provinciaal belang vindt. Hiervoor zijn vijf integrale hoofdopgaven benoemd:

- Aantrekkelijk en concurrerend internationaal profiel;
- Duurzame en klimaatbestendige deltaprovincie;
- Divers en samenhangend stedelijk netwerk;
- Vitaal, divers en aantrekkelijk landschap;
- Stad en land verbonden.

'Visie op Zuid-Holland' is zelfbindend voor de provincie. Het toetsingskader voor de gemeente is uitgewerkt in de provinciale Verordening Ruimte.

Op de Kwaliteitskaart 2020 ligt de Lammenschansdriehoek in het bestaand stedelijk gebied, dat is aangeduid als 'stads- en dorpsgebied met hoogwaardig openbaar vervoer'. Het gebied maakt deel uit van het stedelijk netwerk.

Voor het stedelijk gebied is een beperkt aantal regels opgenomen, zoals regels voor kantoren, bedrijventerreinen en detailhandel. Detailhandel moet zich in principe vestigen in bestaande winkelcentra. Daarbuiten zijn alleen mogelijkheden voor een beperkt aantal branches die niet of slecht inpasbaar zijn in de bestaande centra, zoals detailhandel in volumineuze goederen (auto's, boten en caravans), bouwmarkten, tuincentra en grootschalige meubelbedrijven.

De provincie wil de bestaande detailhandelsstructuur versterken, vooral in de stedelijke centra, stadsdeel- en wijkcentra. Nieuwe mogelijkheden voor detailhandel en vrije tijd ziet de provincie ook rond openbaar vervoerknooppunten, inclusief de nieuwe Stedenbaanlocaties. Dit betekent beperking van toelaatbare branches op perifere locaties. De provincie zet het detailhandelsbeleid, zoals neergelegd in de Provinciale Structuurvisie Detailhandel 2007, voort. Veel van de huidige grootschalige detailhandel is gevestigd op bedrijventerreinen. Vanuit het beleid om dit areaal juist voor reguliere bedrijven te behouden, wordt de uitbreiding van de perifere detailhandel op die locaties terughoudend benaderd.

5.1.2 Provinciale Verordening 'Verordening Ruimte Provincie Zuid-Holland'

In de Verordening Ruimte van de provincie Zuid-Holland, op 2 juli 2010 door Provinciale Staten vastgesteld, zijn de provinciale belangen uit de structuurvisie verder uitgewerkt in regels. Aan deze regels moeten ruimtelijke plannen van de gemeenten voldoen. Uitgangspunt in de Verordening Ruimte is dat nieuwe detailhandel gevestigd moet worden in de bestaande winkelgebieden in de centra van steden, dorpen en wijken of nieuwe wijkgebonden winkelcentra.

In artikel 9, lid 1, is bepaald dat bestemmingsplannen voor gronden die zijn gelegen buiten de bestaande winkelconcentraties in de centra van steden, dorpen en wijken of nieuwe wijkgebonden winkelcentra, geen bestemmingen aanwijzen die nieuwe detailhandel mogelijk maken. Onder ‘bestemmingsplan’ wordt ook een omgevingsvergunning met

toepassing van artikel 2.12, eerste lid, onderdeel a, onder 3, van de Wet algemene bepalingen omgevingsrecht bedoeld.

Hieruit volgt dat artikel 9, eerste lid, ook van toepassing is op de onderhavige procedure.

In artikel 1, lid 4, is bepaald dat onder bestaande functies en bebouwing begrepen worden functies en bebouwing die op het tijdstip van inwerkingtreding van deze verordening rechtmatig aanwezig zijn, of waarvoor op het tijdstip van inwerkingtreding van deze verordening vrijstelling of bouwvergunning is verleend dan wel een aanvraag om vrijstelling of bouwvergunning is ingediend die kan worden verleend, of die in overeenstemming met deze verordening tot stand zijn gekomen, of waarvoor ontheffing van deze verordening is verleend of wordt geacht te zijn verleend. Het vervangen van een rechtmatig aanwezig gebouw door een gebouw van gelijke aard, omvang en karakter wordt hieronder mede begrepen. In alle ander gevallen is sprake van nieuwe functies en nieuwe bebouwing. Onder nieuwe functies of nieuwe bebouwing wordt ook begrepen uitbreiding van bestaande functies en bestaande bebouwing, tenzij anders is bepaald of de belangen zich daartegen verzetten.

De uitbreiding van de Intersport kan niet gezien worden als een bestaande detailhandelsvestiging. In het verleden is voor het bedrijfspand van de It's een vrijstelling verleend voor volumineuze goederen ten behoeve van Hage (tapijt) en Horn Keukens. Dit betreft dus geen (reguliere) detailhandel in sportartikelen en daardoor kan er geen sprake zijn het samenvoegen van twee soortgelijke detailhandelsvestigingen.

Nu onder nieuwe functie ook een uitbreiding van een bestaande functie wordt begrepen, moet de uitbreiding van de bestaande detailhandelsvestiging van Intersport gezien worden als een nieuwe functie.

Hieruit volgt dat met een uitgebreide procedure op grond van art. 2.12, lid 1, onder a, onder 3°, Wabo buiten de bestaande winkelconcentraties geen nieuwe detailhandel mogelijk mag worden gemaakt. Het plan is op dit punt in strijd met artikel 9, lid 1, van de Verordening Ruimte.

Op deze hoofdregel zijn in artikel 9, tweede lid, een aantal uitzonderingen opgenomen:

a. perifere detailhandel, zoals bedoeld in lid 3, mits de gronden op kaart 7 zijn aangewezen als opvanglocatie voor perifere detailhandel;
b. perifere detailhandel, zoals bedoeld in lid 3, onder a, b, c en d, buiten de op kaart 7 aangewezen opvanglocaties voor perifere detailhandel, (…);
c. nieuwe regionale winkelcentra op de locaties die zijn aangeduid op kaart 7;
d. kleinschalige detailhandel tot een bvo van 200 m2, zoals buurt- en gemakswinkels;
e. de verkoop van consumenten-artikelen bij sport-, culturele, medische, recreatie- en vrije tijdsvoorzieningen (zoals stadions en ijsbanen), mits het assortiment aansluit bij deze voorzieningen;
f. de aflevering van door consumenten bestelde producten op een bedrijfslocatie waar deze producten worden geassembleerd en/of geproduceerd (zoals PC-configuraties op bestelling) of
g. uitbreiding van bestaande detailhandel, eenmalig met ten hoogste 10% van het bvo per vestiging.

De aanvraag valt niet onder de gevallen opgenomen onder b t/m g.
Op kaart 7 is de Lammenschansweg aangewezen als opvanglocatie voor perifere detailhandel. De aanvraag zou onder de eerste uitzondering kunnen vallen, mits er sprake is van perifere detailhandel.

In lid 3 is bepaald dat onder perifere detailhandel moet worden verstaan:

a. detailhandel in brand- en explosiegevaarlijke goederen;

b. detailhandel in zeer volumineuze goederen: auto's, motoren, boten, caravans, keukens, badkamers, vloerbedekking, parket, zonwering, tenten, grove bouwmaterialen en landbouwwerktuigen;
c. tuincentra;
d. bouwmarkten;
e. grootschalige meubelbedrijven met een bruto opp. van min. 1.000 m2.

Het assortiment in (volumineuze) sportartikelen van de Intersport past niet binnen de omschrijving van perifere detailhandel.

Op grond van het bovenstaande luidt de conclusie dan ook dat het plan - nu het niet onder een van de uitzonderingen valt - in strijd is met artikel 9, lid 1, van de Verordening Ruimte.

In artikel 15 van de Verordening Ruimte zijn algemene ontheffings- en afwijkingsbepalingen opgenomen. In lid 1 is bepaald dat GS bevoegd zijn om ontheffing te verlenen van deze verordening ten behoeve van de uitbreiding van een bedrijf of een functiewijziging van een bestaand gebouw, mits aan de volgende voorwaarden wordt voldaan:
a. er is sprake van een groot maatschappelijk, sociaal en/of (bedrijfs)economisch belang;
b. de provinciale belangen zoals verwoord in de provinciale structuurvisie worden niet in onevenredige mate aangetast;
c. er zijn geen reële andere mogelijkheden en
d. de negatieve effecten worden zoveel mogelijk beperkt.

De provincie heeft aangegeven dat een schriftelijk verzoek om ontheffing van de Verordening Ruimte kan worden ingediend vergezeld van een distributie planologisch onderzoek (DPO) en een positief advies van het Regionaal Economisch Overleg (REO). Per 1 januari 2011 is de adviestaak van het REO met betrekking tot nieuwe detailhandelsontwikkelingen (ook over nieuwe detailhandelsontwikkelingen, die groter zijn dan 2000 m² bvo binnen bestaande of nieuwe winkelcentra respectievelijk 1000 m² bvo voor ontwikkelingen buiten deze centra) overgenomen door het Portefeuillehoudersoverleg (PHO) Economische Zaken en het Dagelijks Bestuur van Holland Rijnland.

5.1.3 Regionale Structuurvisie Holland Rijnland 2020

Deze structuurvisie is op 25 juni 2009 vastgesteld door het Algemeen Bestuur van het samenwerkingsorgaan Holland-Rijnland en vormt het gemeenschappelijke toetsingskader van alle regiogemeenten. Alle ruimtelijke ontwikkelingen in deze regio worden hieraan getoetst.

De visie bevat zeven kernbeslissingen die uitgaan van een evenwichtige ontwikkeling van wonen, recreatie, infrastructuur en intensief, meervoudig en duurzaam ruimtegebruik. De kernbeslissingen zijn:

1. Holland Rijnland is een top woonregio;
2. Leiden vervult een regionale centrumfunctie;
3. Concentratie stedelijke ontwikkeling;
4. Groenblauwe kwaliteit staat centraal;
5. De Bollenstreek en Veenweide en Plassen blijven open;
6. Speerpunt voor economische ontwikkeling: Kennis;
7. Speerpunt voor economische ontwikkeling: Greenport.

De Holland Rijnland gemeenten willen een aantrekkelijke regio, waar je niet alleen plezierig werkt en woont, maar ook prettig kunt recreëren. Ook moet Holland Rijnland goed bereikbaar zijn met het openbaar vervoer en de auto. Verder wil de regio zich onderscheiden in de Randstad en bijdragen aan de internationale positionering daarvan. Onder andere door de toegevoegde waarde op het gebied van landschap, wonen en economie. In het bijzonder voor economische sectoren als Greenport, Bio Sciences en ruimtevaarttechnologie.

Het detailhandelsbeleid in de regio is erop gericht de bestaande stads- en dorpscentra te versterken. Holland Rijnland ziet het liefst dat consumententrekkers zich primair in deze

centra vestigen.

Bestaande binnenstedelijke winkelcentra en voornamelijk het centrale winkelgebied in Leiden verdienen bescherming door het tegengaan van perifere detailhandel. Daarnaast wil de regio een actief beleid voeren voor de zogenoemde PDV-locaties (Perifere Detailhandel Vestigingslocatie). Op deze locaties accommodeert alleen perifere detailhandel, die wat betreft assortiment en omvang niet in de gewone winkelcentra past.

5.1.4 Strategie voor detailhandel op perifere locaties

Voor perifere detailhandel zijn door Holland Rijnland sinds 2006 beleidsmatig zeven locaties aangewezen voor winkelinitiatieven: zes bestaande clusters (waaronder de Lammenschansweg te Leiden) en één zoeklocatie in de noordelijke Bollenstreek.

Sinds 2006 is de winkelmarkt sterk veranderd door de economische crisis, overaanbod, krimp, internet en stagnerende/afnemende bestedingen. Holland-Rijnland is momenteel bezig met een actualisatie van haar beleid middels de ‘Strategie voor detailhandel op perifere locaties’. De strategie is nog niet vastgesteld, maar sluit aan bij het beleid van de provincie zoals neergelegd in de provinciale structuurvisie en verordening. De Strategie, zoals deze nu voorligt, luidt als volgt.

Gewenste PDV-structuur

Het volumineuze winkelaanbod zal geconcentreerd worden op zeven PDV-clusters, te weten:

- Wooon als regionaal woonthemacentrum met een groot aanbod woninginrichting in het midden- en hogere marktsegment;
- Zes overige clusters voor grootschalige winkels met volumineuze artikelen (waaronder ook de Lammenschansweg in Leiden), met elkaar niet-overlappende verzorgingsgebieden. Voor elke locatie wordt gezocht naar een bij het verzorgingsgebied passende omvang, branchering en marktsegmentering.

Op PDV-clusters geen brancheverruiming

Vestiging van winkels op de PDV-clusters is alleen toegestaan voor volumineuze branches. Het toestaan van andere branches zal leiden tot een enorme toename van het aantal reguliere winkelmeters, ondermijnt de positie van reguliere centra en leidt niet tot het beter functioneren van de volumineuze branches.

Het PDV-cluster Lammenschansweg kan in de toekomst een functie blijven vervullen als locatie voor grootschalige winkels in volumineuze artikelen die niet inpasbaar zijn in (reguliere) winkelgebieden. De locatie kan een verzorgingsfunctie hebben voor het zuiden van Leiden en Voorschoten.
De omvang en branchering van het aanbod en de ligging van de locatie passen goed bij de beoogde functie en positie. Het functioneren kan worden verbeterd door de herkenbaarheid van de locatie als PDV-cluster te verbeteren.
Voorkomen moet worden dat er naast de Intersport verder nog andere niet-volumineuze winkels aan de Lammenschansweg zullen vestigen.

Om in de toekomst goed te kunnen (blijven) functioneren zijn de volgende maatregelen nodig:

- Diversiteit van het aanbod behouden;
- Verdere uitbreiding van niet-volumineus aanbod voorkomen;
- Herkenbaarheid als PDV-cluster versterken, onder andere door een meer uniforme uitstraling van het winkelvastgoed en de openbare ruimte, en door te streven naar een compactere opzet;
- Stedelijke herstructurering in het gebied biedt mogelijk kansen voor gedeeltelijke afbouw en/of relocatie van incourant vastgoed.

Hieruit volgt dat een verdere uitbreiding van niet volumineus aanbod op deze locatie niet gewenst is. De uitbreiding van de Intersport past dan ook niet binnen dit beleid.

Regionale toetsing en handhaving

Alle initiatieven voor winkelvestiging op perifere locaties waarvoor een bestemmingswijziging of ontheffing nodig is, worden ter toetsing op regionale effecten voorgelegd aan de regio Holland Rijnland. Handhaving van het toegestane assortiment wordt uitgevoerd door de gemeenten.

5.1.5 Conclusie provinciaal en regionaal beleid

Uitgangspunt van het provinciaal en regionaal beleid is dat detailhandel zich moet vestigen in bestaande winkelcentra en niet moet worden mogelijk gemaakt op PDV-locaties. De aanvraag ziet op een uitbreiding van detailhandel op een PDV-locaties en is daarmee strijdig met het provinciaal en regionaal beleid.

5.2 Gemeentelijk beleid

5.2.1 Structuurvisie Leiden 2025

Op 1 december 2011 heeft de gemeenteraad de Structuurvisie 2025 vastgesteld. De structuurvisie bouwt voort op het Structuurplan Boomgaard van Kennis en de in 2004 vastgestelde Ontwikkelingsvisie: Leiden stad van ontdekkingen. Op de punten die niet in deze structuurvisie zijn opgenomen, is de Boomgaard van Kennis van toepassing. Voor de overige aspecten is de structuurvisie hiervan de ruimtelijke vertaling. Daarnaast is bij het opstellen van de structuurvisie gebruik gemaakt van de Regionale Structuurvisie van Holland Rijnland. De prioriteiten die in de Regionale Structuurvisie voor Leiden zijn benoemd, vormen het uitgangspunt van de structuurvisie.

De uitgangspunten van de structuurvisie zijn het bestaande beleid en de ambities en verwachtingen die in overleg met partijen en partners zijn geformuleerd. Dit heeft geleid tot een Structuurvisie met de volgende ambities:

- de historische binnenstad wordt beter op de kaart gezet;
- het Bio Science Park en de kenniseconomie worden verder ontwikkeld;
- de bereikbaarheid wordt verbeterd;
- de groene en blauwe structuren in en rondom de stad worden versterkt en verbonden;
- de kansen die zich in het Stationsgebied, Transvaal/Vondellaan en op De Waard aanbieden worden benut om met wonen en werken een bijdrage te leveren aan de versterking van de kennisstad.

Zowel de Structuurvisie 2025 als het Structuurplan Boomgaard van Kennis gaan niet specifiek in op perifere detailhandel. De gemeente Leiden volgt ten aanzien van dit aspect dan ook de provinciale lijn zoals neergelegd in het overkoepelende beleid van Holland Rijnland en de provincie Zuid-Holland.

5.2.2 Ontwikkelstrategie Lammenschansdriehoek

In de Ontwikkelstrategie Lammenschans (november 2012) worden de ruimtelijke en programmatische kaders op hoofdlijnen aangegeven waarbinnen de Lammenschansdriehoek zich kan ontwikkelen. Met de komst van het ROC en de geplande bouw van een groot aantal studentenwoningen wordt de transformatie van het gebied ingezet.

Het document wil vooral kansen bieden voor de verdere ontwikkeling tot een aantrekkelijk gemengd stedelijk milieu, als poort van Leiden. Het beeld staat voorop om van de Lammenschansdriehoek een levendig en hoogwaardig stedelijk gebied te maken met de

Lammenschansweg, een hoofdroute naar de binnenstad, als boulevard met grandeur en allure.

Binnen de ontwikkelstrategie is de maximale ruimte gezocht om een zo divers mogelijk programma mogelijk te maken. Een verruiming van de detailhandelsfunctie ligt daarbij niet voor de hand. Provinciaal beleid en de bescherming van de binnenstad maken dat grootschalige detailhandel (anders dan de perifere detailhandel) hier geen plek kan krijgen. Het realiseren van kleinschalige detailhandel is ook beperkt. Het zal hier enkel gaan om buurt- en wijkgerichte detailhandel.

5.2.3 Bestemmingsplan Lammenschansdriehoek

Met uitzondering van de studentencampus, waarvoor recent al een nieuw bestemmingsplan is vastgesteld, is voor de gehele Lammenschansdriehoek een nieuw bestemmingsplan vastgesteld op 20 december 2012. Dit bestemmingsplan is opgesteld om te kunnen voldoen aan de actualiseringsverplichting uit de Wro. Het bestemmingsplan heeft daarom ook een conserverend karakter.

In het bestemmingsplan wordt onder andere voor de planlocatie strikt aangesloten bij de in het verleden verleende vergunningen. Dit betekent dat, in overeenstemming met de provinciale Verordening Ruimte, uitbreiding van niet-perifere detailhandel wordt uitgesloten.

5.2.4 Conclusie gemeentelijk beleid

Ten aanzien van perifere detailhandel dient het college zich bij de uitvoering van zijn taken te houden aan onder andere het beleid van de provincie Zuid-Holland, zoals vertaald in de provinciale structuurvisie en Verordening Ruimte. In de Ontwikkelstrategie Lammenschans en het recent vastgestelde bestemmingsplan Lammenschansdriehoek worden daarom bestaande rechten gerespecteerd, maar wordt uitbreiding van reguliere detailhandel op de projectlocatie niet mogelijk gemaakt. Dit in overeenstemming met de provinciale Verordening Ruimte.

Brief reactie aan indiener zienswijze

Leiden

Afdeling Realisatie
Team Onderwijshuisvesting en Ruimtelijke Ordening

Retouradres: Postbus 9100, 2300 PC Leiden

TeekensKarstens advocaten notarissen
t.a.v. mr. F.P. van Galen, advocaat
Postbus 1144
2302 BC LEIDEN

Gemeente Leiden
Bezoekadres Stadhuis
Stadhuisplein 1
Postadres Postbus 9100
2300 PC Leiden
Telefoon 14071
E-Mail sleutel@leiden.nl
Website www.leiden.nl/gemeente

Datum 26-02-2013
Ons kenmerk DIV-2013-2168
Onderwerp Weigering omgevingsvergunning Lammenschansweg 130H

Contactpersoon W.J. Zweerink
Doorkiesnummer (071) 516 7686

Geachte heer Van Galen,

Op 26 februari 2013 heeft het college van Burgemeester en Wethouders van de gemeente Leiden besloten de omgevingsvergunning voor uitbreiding van de bedrijfsruimte aan de Lammenschansweg 130H te weigeren.

Gewijzigd besluit
De gemeente Leiden was in eerste instantie voornemens medewerking te verlenen aan de aangevraagde uitbreiding. Het ontwerpbesluit om de gevraagde vergunning te verlenen heeft voor een periode van zes weken (5 september t/m 17 oktober 2011) ter inzage gelegen. Gedurende deze termijn kon een ieder zienswijzen met betrekking tot het voornemen indienen. Van de mogelijkheid tot het indienen van een zienswijze heeft u, namens uw cliënten, gebruik gemaakt. Verderop in deze brief wordt hier nader op ingegaan.

Een beschouwing van de zienswijze en een verdere ambtelijke en bestuurlijke belangenafweging heeft er toe geleid dat het college in afwijking van het ontwerpbesluit heeft besloten dat de aanvraag geweigerd dient te worden. Na heroverweging wordt geconcludeerd dat de beoogde uitbreiding in strijd is met de Verordening Ruimte van de provincie Zuid-Holland en het op handen zijnde beleid van Holland-Rijnland en vanuit het college als niet-wenselijk wordt gezien.

Een uitgebreidere motivering maakt onderdeel uit van het besluit tot weigering. Deze stukken zullen vanaf donderdag 7 maart tot en met woensdag 17 april ter inzage liggen op het stadhuis (Stadhuisplein 1) en het Stadsbouwhuis (Langegracht 72). Digitaal zijn de betreffende stukken gedurende deze periode in te zien op de website van de gemeente Leiden, www.leiden.nl/ruimtelijkeordening en op www.ruimtelijkeplannen.nl.

Zienswijze
Naar aanleiding van het ontwerpbesluit heeft u namens vier cliënten een zienswijze ingediend, waarvan de algemeen strekkende conclusie luidt dat het college wordt verzocht de omgevingsvergunning te weigeren.

Uw zienswijze is op 18 oktober 2011, dus na afloop van de zienswijzentermijn, door de gemeente Leiden van een ontvangststempel voorzien. U heeft desgevraagd een verklaring van Falkpost overgelegd, waarin wordt verklaard dat de brief op donderdag 13 oktober 2011 is opgehaald en vrijdag 14 oktober op of omstreeks 01.30 uur in de brievenbus van het stadhuis is gedaan. Niet kan worden uitgesloten dat de zienswijze inderdaad op 13 oktober 2013 in de brievenbus van het stadhuis is gedeponeerd, zodat niet met zekerheid kan worden gesteld dat dit stuk pas op 18 oktober 2011 is ontvangen. Er wordt dan ook van uitgegaan dat de zienswijze tijdig is ingediend.

Nu door het college een heroverweging van de aanvraag heeft plaatsgevonden en de omgevingsvergunning is geweigerd, wordt verondersteld dat daarmee in algemene strekking aan het verzoek van uw cliënten is voldaan. Hiermee is niet gezegd dat het college zonder meer instemt met de volledige inhoud van de zienswijze. Gezien de heroverweging van het college en de daaruit volgende weigering van de omgevingsvergunning achten wij een uitgebreide inhoudelijke beantwoording van de zienswijze echter niet langer noodzakelijk.

Beroep
Tegen het besluit tot weigering van de omgevingsvergunning kan beroep worden ingesteld bij de rechtbank. Beroep kan worden ingesteld bij de afdeling Bestuursrechtspraak van de Raad van State, Postbus 20019, 2500 EA 's-Gravenhage, waarbij tevens een voorlopige voorziening kan worden gevraagd bij de voorzitter van die afdeling.

Meer informatie
Voor meer informatie of eventuele vragen kunt u contact opnemen met dhr. W.J. Zweerink via bovenstaande contactgegevens of met het servicepunt Bouwen en Wonen, telefoon: 071-516 5502 of u mailt naar: service.bowo@leiden.nl.

Hoogachtend,
namens Burgemeester en Wethouders van Leiden,

Dhr. W. Spies
Teamleider Ruimtelijke Ordening en Onderwijshuisvesting
Afdeling Realisatie

Bijlagen bij weigering omgevingsvergunning

Bijlage 1 Plancontour

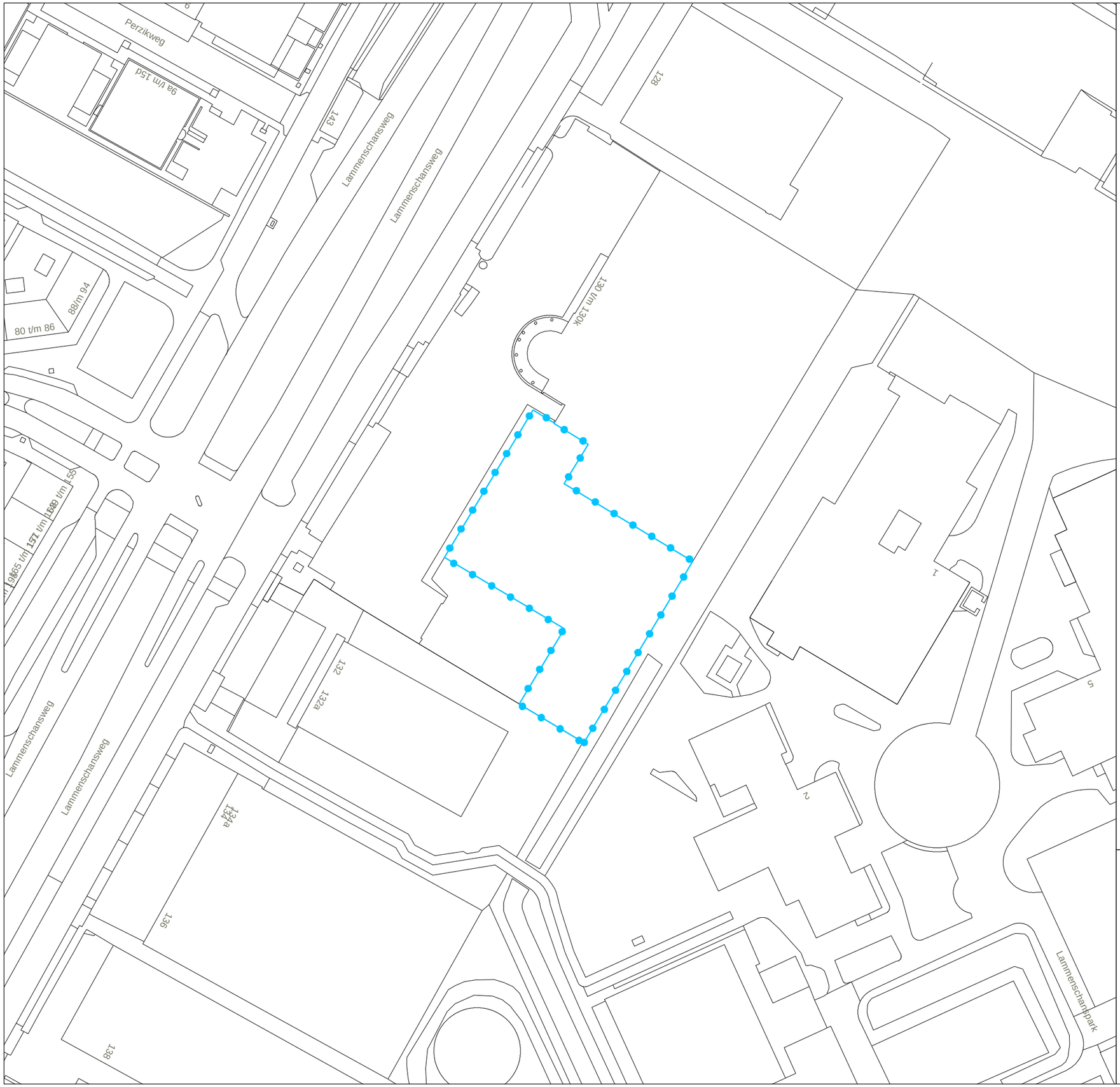

LEGENDA

PLANGEBIED

grens van de omgevingsvergunning

VERKLARING

o_NL.IMRO.0546.PB00032.dwg

0 20 40 60 80 100 m

Omgevingsvergunning

Lammenschans 130H

Status	IDN.IMRO		
vastgesteld	**NL.IMRO.0546.PB00032-0301**		
Datum	Schaal	Formaat	Bladnr
19-06-2012	**1:1.000**	**A3**	**1 van 1**

Archiefnummer pdf-versie

GE-11146

Gemeente Leiden, Postbus 9100, 2300 PC Leiden

Leiden
Afdeling Realisatie
Team Onderwijshuisvesting
en Ruimtelijke Ordening

Bijlage 2 Kleurenfoto

Correspondentie: 76-4216
Dos: DIV-51172 Post: DIV-2011-5378
BARC: 000307319 BT: V/1
BODVS 25-3-2011 9:39:39

VREEBURGLAAN 36-38
2242 RT WASSENAAR
TEL: 070-5144699
FAX: 070-5144799
MAIL: INFO@B3.NL
WEBSITE:WWW.B3.NL

B3
BOUWADVISEURS

W.539-1 Fotobladen Lammenschansweg 130 Leiden t.b.v. Omgevingsvergunning

22-03-2011

Bijlage 3 Plattegrond en gevel bestaande situatie

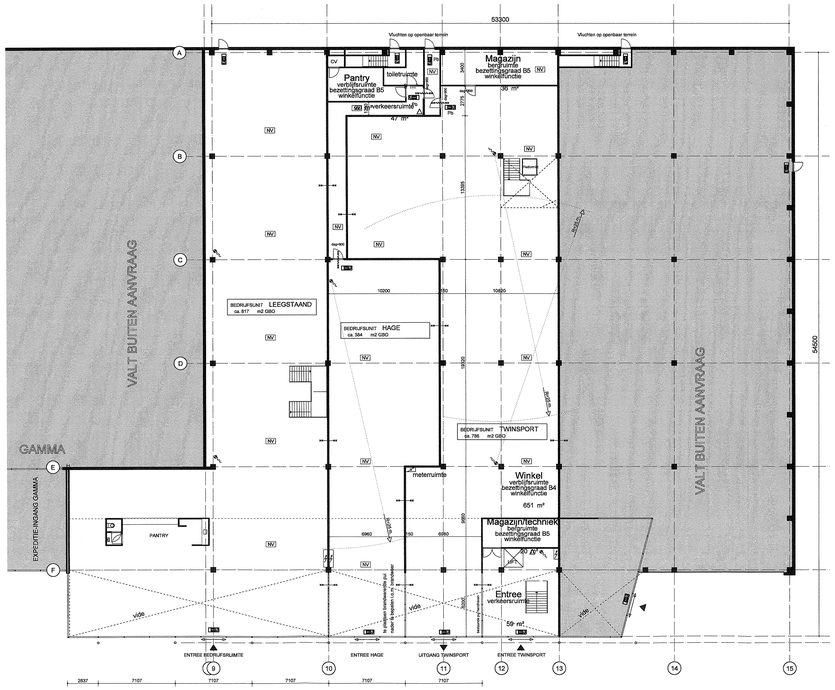

BEGANE GROND

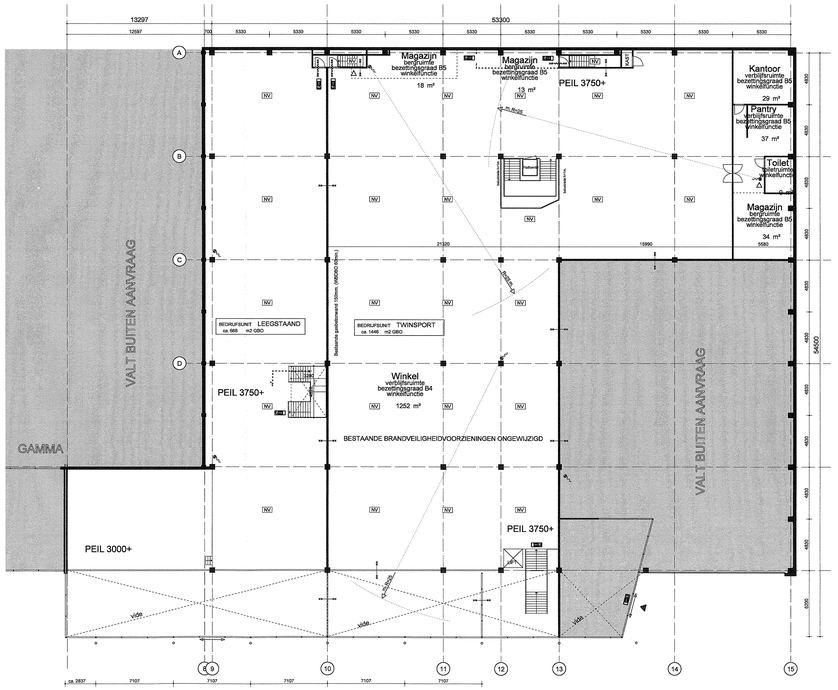

VERDIEPING

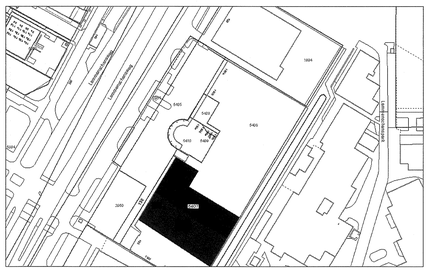

SITUATIE LAMMENSCHANSWEG 130, SECTIE 0, NUMMER 5407

539-1.D001

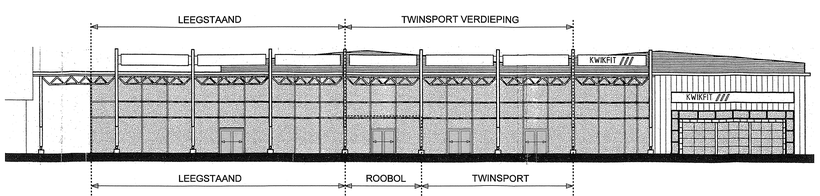

Correspondentie: 76-4216
Dos. DIV-51173 Pad: DIV-2011-5378
BARC: 100307319 BT: V/1
BODV5 25-3-2011 9:39:39

RENVOOI

- aanduiding vluchtroute / uitgang
- WBDBO 30 min.
- WBDBO 60 min.
- WBDBO 30 min. en zelfsluitend
- WBDBO 60 min. en zelfsluitend
- Positie brandslanghaspel
- NV Ruimte voorzien van noodverlichting
- Pb Paniekbeslag
- Draagbaar blusteestel
- Alle onderdelen inzake brandveiligheid uitvoeren conform NEN 6068
- Meterruimte

PROJECT:	UITBREIDING TWINSPORT LAMMENSCHANSWEG 130 LEIDEN
OPDRACHTGEVER:	TWIN SPORT HOLDING B.V. WOERDEN
ONDERDEEL	**PLATTEGRONDEN & GEVEL BESTAANDE TOESTAND**
FASE:	OMGEVINGSVERGUNNING
SCHAAL:	1:200
FORMAAT:	L1
DATUM:	22 MAART 2011
GEWIJZIGD:	A: B: C: D: E: F: G: H:
TEKENINGNUMMER:	**539-1.D001**

B3
BOUWADVISEURS
VREEBURGLAAN 35-30
2242 RT WASSENAAR
TEL : 070 - 51 44 699
FAX : 070 - 51 44 799
E-MAIL : INFO @ B3.NL
WEBSITE : WWW.B3.NL

CONCEPT

Bijlage 4 Plattegrond en gevel nieuwe situatie

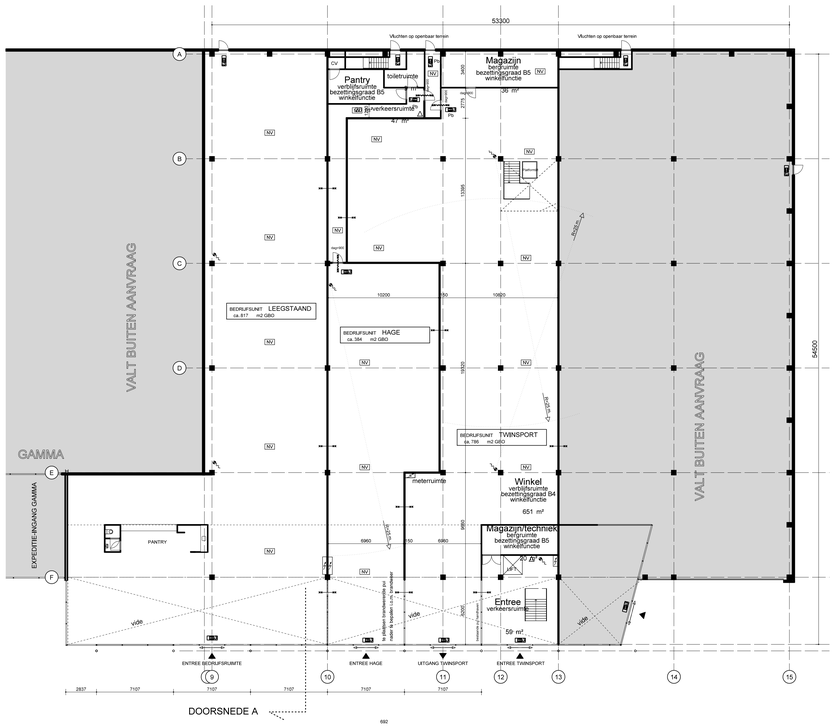

BEGANE GROND

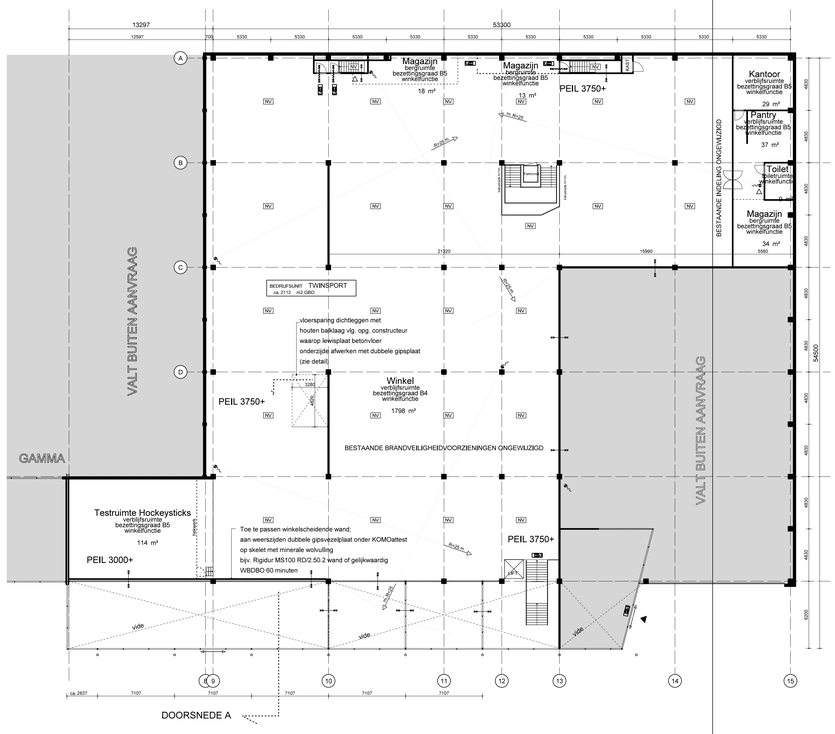

VERDIEPING

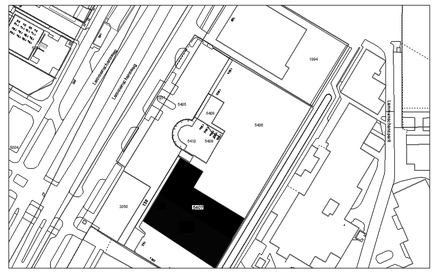

SITUATIE LAMMENSCHANSWEG 130, SECTIE 0, NUMMER 5407

RENVOOI

- aanduiding vluchtroute / uitgang
- WBDBO 30 min.
- WBDBO 60 min.
- WBDBO 30 min. en zelfsluitend
- WBDBO 60 min. en zelfsluitend
- Positie brandslenghaspel
- NV Ruimte voorzien van noodverlichting
- Pb Paneelbeslag
- Draagbaar blusbeestel
- Alle onderdelen inzake brandveiligheid uitvoeren conform NEN 6068
- Meterruimte

539-1.D002

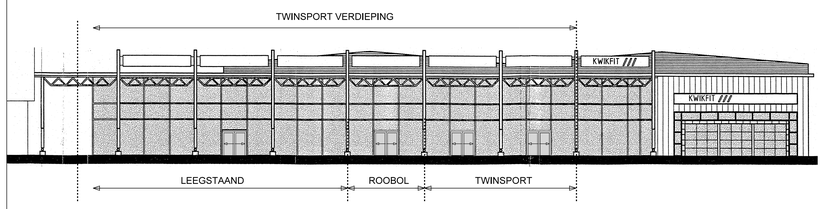

GEVEL (ONGEWIJZIGD)

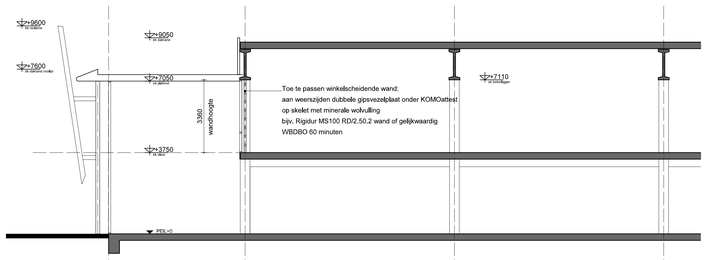

DOORSNEDE A

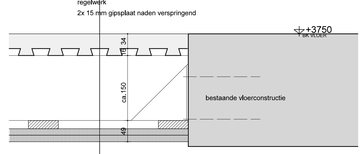

DETAIL DICHTLEGGEN TRAPSPARING

PROJECT:	UITBREIDING TWINSPORT LAMMENSCHANSWEG 130 LEIDEN
OPDRACHTGEVER:	TWIN SPORT HOLDING B.V. WOERDEN
ONDERDEEL	**PLATTEGRONDEN & GEVEL NIEUWE TOESTAND**
FASE:	OMGEVINGSVERGUNNING
SCHAAL:	1:200
FORMAAT:	L1
DATUM:	22 MAART 2011
GEWIJZIGD:	A: 13-04-2011 B: C: D: E: F: G: H:
TEKENINGNUMMER:	**539-1.D002**

B3
BOUWADVISEURS
VREEBURGLAAN 36-38
2242 RT WASSENAAR
TEL : 070 - 51 44 699
FAX : 070 - 51 44 799
E-MAIL : INFO@B3.NL
WEBSITE : WWW.B3.NL

Bijlage 5 Omschrijving scheidingswanden

Rigidur scheidingswanden: enkel skelet, dubbel beplaat

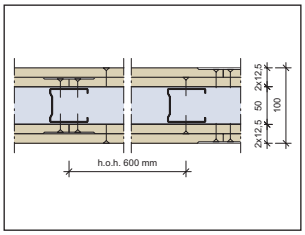

Rigidur scheidingswand MS 100 RD/2.50.2 — min. 60 | dB 49 | mm 4000

Brandwerendheid	:	60 minuten
Geluidsisolatie R_w	:	49 dB
Wandhoogte	:	Toepassingsgebied I: 4000 mm Toepassingsgebied II: 3500 mm
Gewicht	:	ca. 51 kg/m²
Profielbreedte	:	50 mm
Beplating	:	2x Rigidur 12,5 mm
Minerale wol	:	-

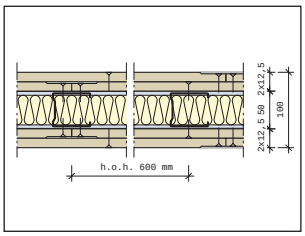

Rigidur scheidingswand MS 100 RD/2.50.2.A — min. 60/90 | dB 56 | mm 4000

			min.
Brandwerendheid	:	60/90 minuten	
Geluidsisolatie R_w	:	56 dB	
Wandhoogte	:	Toepassingsgebied I: 4000 mm Toepassingsgebied II: 3500 mm	
Gewicht	:	ca. 53 kg/m²	
Profielbreedte	:	50 mm	
Beplating	:	2x Rigidur 12,5 mm	
Minerale wol	:	40 mm Isover Soneroll of Sonepanel	60
Minerale wol	:	40 mm steenwol: 50 kg/m³	90

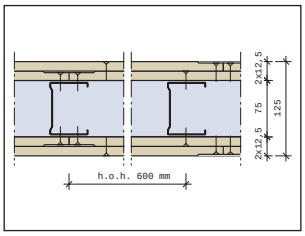

Rigidur scheidingswand MS 125 RD/2.75.2 — min. 60 | dB 49 | mm 5500

Brandwerendheid	:	60 minuten
Geluidsisolatie R_w	:	49 dB
Wandhoogte	:	Toepassingsgebied I: 5500 mm Toepassingsgebied II: 5000 mm
Gewicht	:	ca. 51 kg/m²
Profielbreedte	:	75 mm
Beplating	:	2x Rigidur 12,5 mm
Minerale wol	:	-

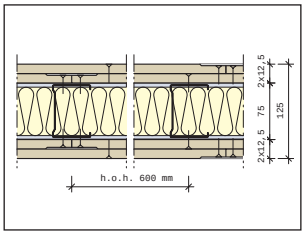

Rigidur scheidingswand MS 125 RD/2.75.2.A — min. 60/90 | dB 57 | mm 5500

			min.
Brandwerendheid	:	60/90 minuten	
Geluidsisolatie R_w	:	57 dB	
Wandhoogte	:	Toepassingsgebied I: 5500 mm Toepassingsgebied II: 5000 mm	
Gewicht	:	ca. 53 kg/m²	
Profielbreedte	:	75 mm	
Beplating	:	2x Rigidur 12,5 mm	
Minerale wol	:	60 mm Isover Soneroll of Sonepanel	60
Minerale wol	:	60 mm steenwol: 50 kg/m³	90

Rigidur scheidingswanden: enkel skelet, dubbel beplaat

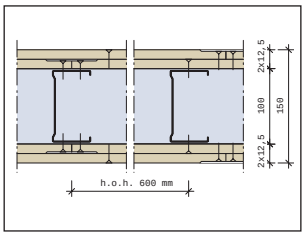

	min.	dB	mm
Rigidur scheidingswand MS 150 RD/2.100.2	**60**	**50**	**6500**

Brandwerendheid : 60 minuten
Geluidsisolatie R_w : 50 dB
Wandhoogte : Toepassingsgebied I: 6500 mm
Toepassingsgebied II: 5750 mm
Gewicht : ca. 51 kg/m²
Profielbreedte : 100 mm
Beplating : 2x Rigidur 12,5 mm
Minerale wol : -

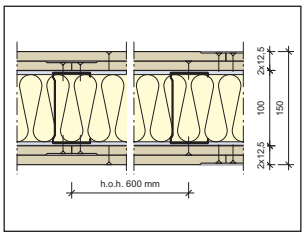

	min.	dB	mm
Rigidur scheidingswand MS 150 RD/2.100.2.A	**60/90**	**59**	**6500**

Brandwerendheid : 60/90 minuten
Geluidsisolatie R_w : 59 dB
Wandhoogte : Toepassingsgebied I: 6500 mm
Toepassingsgebied II: 5750 mm
Gewicht : ca. 53 kg/m²
Profielbreedte : 100 mm
Beplating : 2x Rigidur 12,5 mm
Minerale wol : 80 mm Isover Soneroll of Sonepanel **60**
Minerale wol : 80 mm steenwol: 35 kg/m³ **90**

De gegeven prestaties zijn laboratoriumwaardes. Voor het behalen van optimale prestaties in de praktijk dienen de details op pagina 22 en 23 in acht te worden genomen.

Toelichting op prestaties

Brandwerendheid
De brandwerendheid van de Rigidur wanden is vastgelegd in diverse brandrapporten, of is rekenkundig bepaald. Voor Rigidur wanden is het criterium 'thermische isolatie betrokken op de temperatuur', zoals genoemd in NEN 6069, veelal maatgevend. Hierbij mag de temperatuurstijging aan de niet-direct verhitte wandzijde gemiddeld 140 °C en de maximale temperatuurstijging op enig punt 180 °C bedragen.

Geluidsisolatie
De luchtgeluidsisolatie R_w van de Rigidur wanden is vastgelegd in diverse geluidmeetrapporten, of is rekenkundig bepaald. De luchtgeluidsisolatiemetingen zijn uitgevoerd conform NEN-EN-ISO-140-3, terwijl de ééngetalswaarde R_w is bepaald conform NEN-EN-ISO-717. Wanneer glaswol wordt toegepast, i.p.v. de voorgeschreven steenwol isolatie, zal de geluidsisolatie gelijk blijven. Daarbij dient de glaswol een volumieke massa van minimaal 15 kg/m^3 te bezitten, en moet minimaal dezelfde dikte worden toegepast als de voorgeschreven steenwol.

Wandhoogte
De maximale wandhoogte van de Rigidur wanden is bepaald volgens DIN 18183. Hierin worden 2 toepassingsgebieden onderscheiden, waarbij het aantal aanwezige personen in de ruimte maatgevend is:
I: Wanden in gebieden met weinig mensen, bijv. woonkamers, hotels, ziekenhuiskamers, kantoren, e.d.
II: Wanden in gebieden met veel mensen, bijv. aula's, auditoria, schoollokalen, e.d.

Balvast
Een Rigidur wand met een dubbele beplating Rigidur 12,5 mm is balvast conform DIN 18032-3.

Bestek
Voor het schrijven van bestekken kan zowel de Gyproc bestekservice, Gyproc bestektekst als de Stabu bestektekst worden gebruikt.

Gyproc bestekservice
Onze bestekservice is te vinden op de door Stabu uitgegeven CD-rom. Tevens vindt u deze op onze internetsite, www.gyproc.nl.

Gyproc bestektekst
Als u niet volgens Stabu werkt, dan kunt u de volgende bestektekst gebruiken. Uiteraard dient u deze verder aan te passen aan uw eigen project.

Rigidur scheidingswand: enkel skelet, dubbel beplaat
- Rigidur wand opgebouwd uit een Gyproc Metal Stud (C- en U-profielen) skelet, nominale breedte ... mm, dat met tussenvoeging van tweemaal Gyproc afdichtingsband 8x9 mm, h.o.h. 750 mm aan de ruwbouwconstructie is bevestigd. Stijlen maximaal h.o.h. 600 mm.
- Aan beide zijden van het skelet een dubbele beplating Rigidur gipsvezelplaten... mm dik. Rigidur AK platen stotend gemonteerd / Rigidur VK platen met een naad van 5 mm. Platen bevestigd met Rigidur schroeven.
- In de spouw Isover glaswol (bijv. Soneroll of Sonepanel) / steenwol, dikte ....mm, volumieke massa ...kg/m^3.
- Naden bij Rigidur AK platen afgewerkt met Gyproc JointFiller Vario en Gyproc wapeningsband / bij Rigidur VK platen met Gyproc JointFiller Vario.
- Voegen glad afgewerkt met een toplaag van Gyproc JointFinisher Premium.
- Afwerksysteem aangebracht volgens de richtlijnen van de desbetreffende fabrikant.

Stabu-bestektekst
In Stabu zijn de volgende specificaties opgenomen:
- Rigidur gipsvezelplaten
  B221110.313.f01 gipsvezelplaat
- Gyproc Metal Stud
  B342210.114.f01 metalen wandprofiel

Details en aansluitingen

De prestaties, zoals genoemd in het wandenoverzicht, zijn bepaald in het laboratorium of rekenkundig bepaald. Daar elke toepassing in de praktijk is gebaseerd op de ter plaatse geldende omstandigheden, zullen prestaties in de praktijk veelal lager liggen dan de laboratoriumwaardes.

Een Rigidur wand kan in de praktijk volgens 3 aansluitprincipes worden uitgevoerd: standaard, maximaal geluidsisolerend en maximaal brandwerend.

Standaarddetails
De standaarddetails geven de eenvoudigste en daarmee de goedkoopste oplossing aan. Geluidsisolatie en brandwerendheid staan op een hoog niveau, maar kunnen nog verbeterd worden.

Geluiddetails
Met deze details wordt een optimale geluidsisolatie bereikt. Dit gebeurt door veel aandacht te geven aan de randaansluitingen en het vermijden van geluidlekken.
(Vuistregel: toepassen bij geluidsisolatie-eisen waarin de praktijkwaarde, $R'_w \geq 40$ dB is)

Branddetails
Met deze details wordt een optimale brandwerendheid bereikt. Een zorgvuldige afdichting van de naden en aansluitingen is essentieel. (Vuistregel: toepassen bij brandwerendheid ≥ 30 minuten)

Om in de praktijk de hoogst mogelijke prestaties te bereiken, dienen onder andere de volgende punten in acht te worden genomen:
- de desbetreffende details toepassen;
- bij eisen aan zowel geluidsisolatie als brandwerendheid dienen de aansluitingen aan beide wandzijden met brandwerende kit te worden afgedicht;
- rekening houden met de prestatie van de flankerende constructies.

Op de volgende pagina's worden de belangrijkste details weergegeven.

Verticale doorsnede

Standaard detail

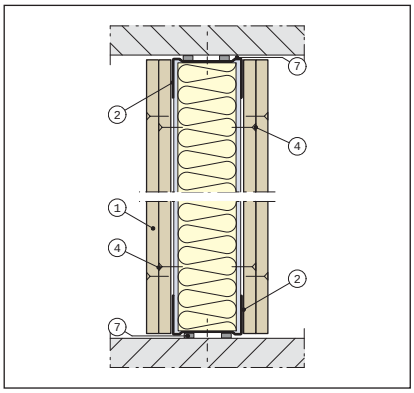

De boven- en onderaansluitingen worden niet afgevoegd.

Geluid detail

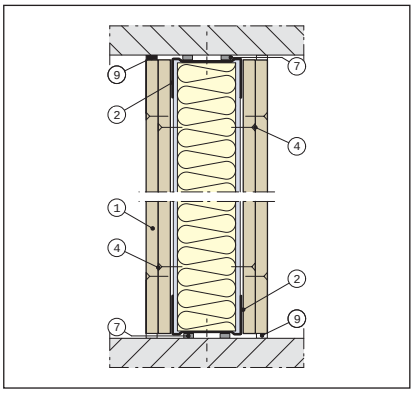

De boven- en onderaansluitingen worden afgewerkt met een elastisch blijvende kit.

Brand detail

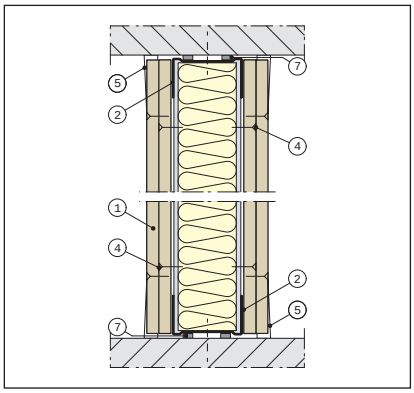

De boven- en onderaansluitingen worden afgevoegd met Gyproc JointFiller Vario.

Let op!:
Indien meer dan normale doorbuiging van de vloer/plafondconstructie te verwachten is, dient een glijdende aansluiting te worden toegepast. Zie hoofdstuk 4: Montage Rigidur wanden.

Horizontale doorsnede

Standaard detail

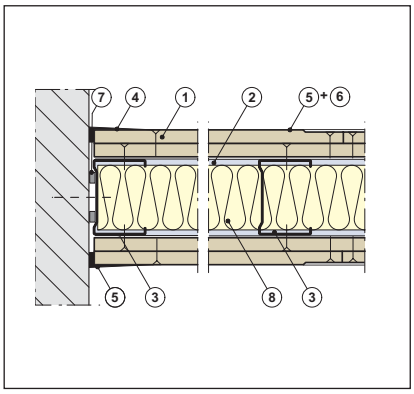

De aansluiting op de aangrenzende constructie wordt afgevoegd met Gyproc JointFiller Vario.

Geluid detail

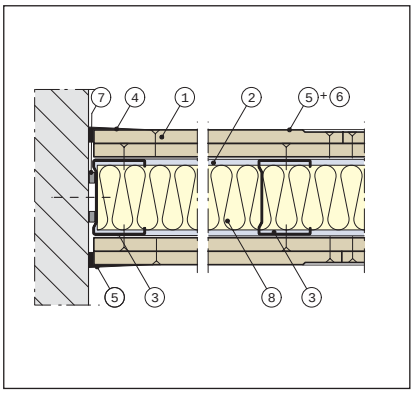

De aansluiting op de aangrenzende constructie wordt afgevoegd met Gyproc JointFiller Vario, ofwel afgewerkt met elastisch blijvende kit.

Brand detail

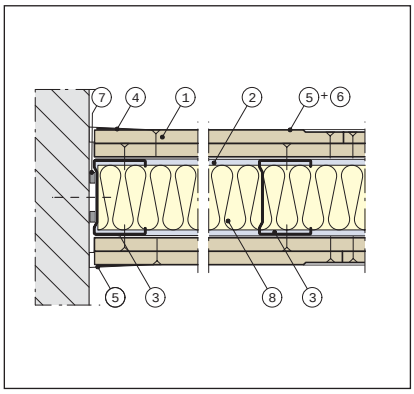

De aansluiting op de aangrenzende constructie wordt afgevoegd met Gyproc JointFiller Vario.

Hoekoplossing

Standaard detail

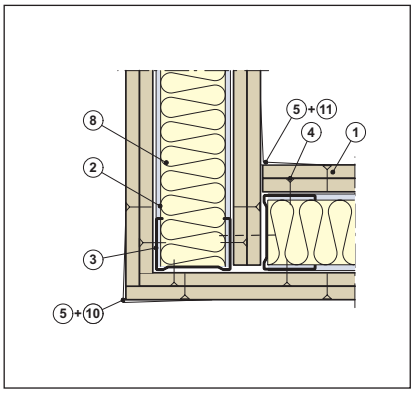

Inwendige hoek wordt afgewerkt met Gyproc JointFiller Vario in combinatie met een papieren wapeningsband. De uitwendige hoek wordt afgewerkt met Gyproc JointFiller Vario in combinatie met No-Coat UltraFlex.

Geluid detail

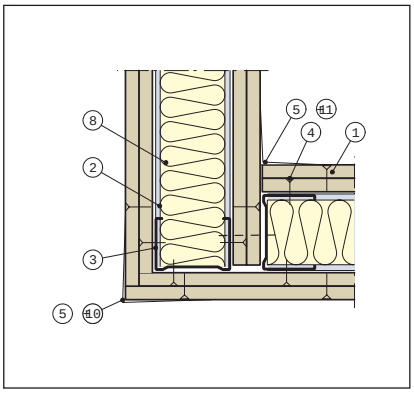

Inwendige hoek wordt afgewerkt met Gyproc JointFiller Vario in combinatie met een papieren wapeningsband. De uitwendige hoek wordt afgewerkt met Gyproc JointFiller Vario in combinatie met No-Coat UltraFlex.

Brand detail

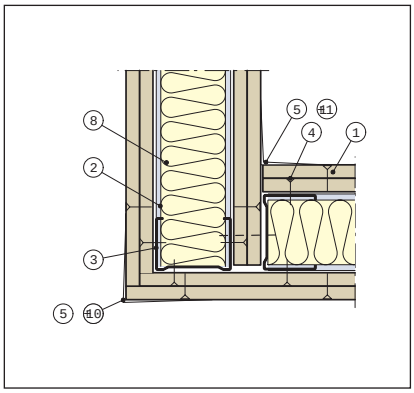

Inwendige hoek wordt afgewerkt met Gyproc JointFiller Vario in combinatie met een papieren wapeningsband. De uitwendige hoek wordt afgewerkt met Gyproc JointFiller Vario in combinatie met No-Coat UltraFlex.

T-oplossing

Standaard detail

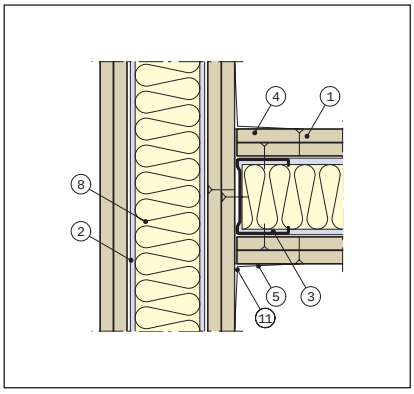

Het C-profiel wordt bevestigd aan de doorgaande Rigidur plaat.

Geluid detail

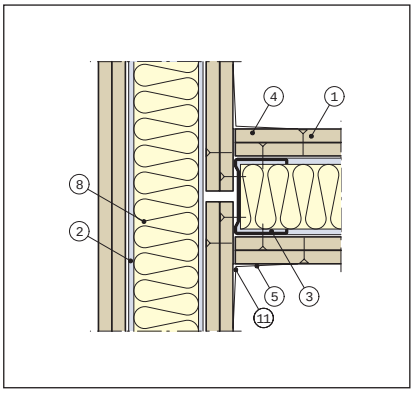

De Rigidur beplating van de doorlopende wand wordt onderbroken.

Brand detail

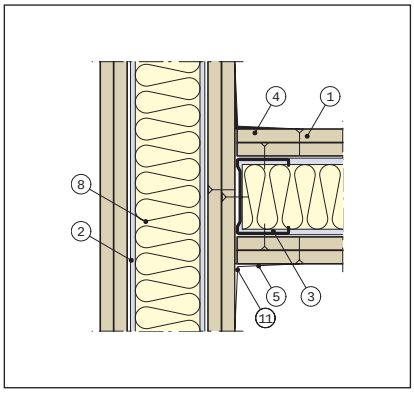

De aansluiting van de wand wordt afgewerkt met Gyproc JointFiller Vario.

① = *Rigidur gipsvezelplaat*
② = *Gyproc Metal Stud U-profiel*
③ = *Gyproc Metal Stud C-profiel*
④ = *Rigidur schroef*
⑤ = *Gyproc JointFiller Vario + Gyproc JointFinisher Premium*
⑥ = *Gyproc wapeningsband*
⑦ = *Gyproc afdichtingsband*
⑧ = *Minerale wol*
⑨ = *Elastisch blijvende kit*
⑩ = *Gyproc No-Coat UltraFlex*
⑪ = *Gyproc papieren wapeningsband*

Bijlage 6 Productcertificaat

Certificaat

KOMO®

productcertificaat

Nummer	K23110/04	Vervangt	K23110/04
Uitgegeven	2009-07-01	D.d.	2007-05-01
Geldig tot	Onbepaald	Pagina	1 van 3

Rigidur® H gipsvezelplaat

Saint-Gobain Gyproc Nederland B.V.

VERKLARING VAN KIWA

Dit productcertificaat is afgegeven op basis van BRL 1102 "Gipsvezelplaat" d.d. 2009-01-15, conform het Kiwa-Reglement voor Productcertificatie.

Kiwa verklaart dat het gerechtvaardigd vertrouwen bestaat, dat de door de certificaathouder geleverde Rigidur® H gipsvezelplaat bij aflevering voldoet aan de in dit productcertificaat vastgelegde technische specificaties, mits de Rigidur® H gipsvezelplaat voorzien is van het KOMO®-merk op een wijze als aangegeven in dit productcertificaat.

Bouke Meekma
Directeur Kiwa N.V.

Advies: raadpleeg www.kiwa.nl om na te gaan of dit certificaat geldig is.

Kiwa N.V.
Certificatie en Keuringen
Sir W. Churchill-laan 273
Postbus 70
2280 AB RIJSWIJK
Tel. 070 414 44 00
Fax 070 414 44 20
www.kiwa.nl

Certificaathouder
Saint-Gobain Gyproc Nederland B.V.
Postbus 73
4130 EB VIANEN
T 0347-325100
F 0347-325125
E info@gyproc.nl
I www.gyproc.nl

Fabriek
Rigips GmbH
Rühlerstrasse 1
Postfach 1229
3452 BODENWERDER
Duitsland
T 00 49 5533 4070
F 00 49 5533 407465

Is voorzien van CE

Beoordeeld is:
kwaliteitssysteem
product
Periodieke controle

® is een collectief merk van Stichting Bouwkwaliteit.

1. TECHNISCHE SPECIFICATIE

1.1 Algemeen
De Rigidur H gipsvezelplaten worden geproduceerd conform BRL 1102 "Gipsvezelplaat".

1.2 Samenstelling en typen
De Rigidur H gipsvezelplaten zijn vervaardigd van gips, cellulosevezels en hulpstoffen en voldoen aan NEN-EN 15238-2 en BRL 1102. De onder dit KOMO productcertificaat geleverde Rigidur H gipsvezelplaten kunnen overeenkomstig NEN-EN 15283-2 worden geclassificeerd als:
- type I-W2 : Gipsvezelplaat met beperkte wateropname en verhoogde oppervlaktehardheid voor toepassing in de woning- en utiliteitsbouw.

1.3 Vorm en uiterlijk
De Rigidur H gipsvezelplaten bestaan uit drie lagen. De platen worden standaard geleverd met volle langskanten. Platen van 12,5 mm dik kunnen tevens met afgevlakte kanten (AK) worden uitgevoerd.

1.4 Nominale Afmetingen
Dikte : 10, 12,5 en 15mm. De Rigidur H gipsvezelplaten vallen in klasse C1.
Lengte : volgens Rigidur leveringsprogramma;
Breedte : volgens Rigidur leveringsprogramma.

Toleranties op nominale afmetingen voldoen, bepaald overeenkomstg NEN 15283-2, aan de waarden uit onderstaande tabel.

Afmeting	Tolerantie
lengte	-1 / +0
breedte	-1 / +0
dikte	± 0,2 mm

1.5 Haaksheid
De maximale afwijking op de haaksheid van de Rigidur H gipsvezelplaten bedraagt, bepaald overeenkomstg NEN 15283-2, niet meer dan 2,0 mm per 1,0 m^1.

1.6 Wateropname van de oppervlakte
De wateropname van de oppervlakte van de Rigidur H gipsvezelplaten bedraagt, bepaald overeenkomstig NEN-EN 15283-2, niet meer dan 1500 g/m^2.

1.7 Verhoogde oppervlaktehardheid
De oppervlaktehardheid van de Rigidur H gipsvezelplaten voldoet aan de eisen overeenkomstig NEN-EN 15283-2.

1.8 Volumieke massa
De volumieke massa van de Rigidur H gipsvezelplaten bedraagt, bepaald overeenkomstig BRL 1102, 1150 à 1350 kg/m^3.

1.9 Vochtgehalte
Het gemiddelde vochtgehalte van de Rigidur H gipsvezelplaten bedraagt, bepaald overeenkomstig BRL 1102, niet meer dan 2,0% (m/m).

1.10 Wateropname
De gemiddelde wateropname van de Rigidur H gipsvezelplaten bedraagt, bepaald overeenkomstig NEN-EN 15283-2, niet meer dan 60 gram.

1.11 Brandgedrag
De brand- en rookklasse aan de zichtzijde van de Rigidur H gipsvezelplaten bedraagt, bepaald overeenkomstig NEN-EN 13501-1, klasse A1.

1.12 Breuklast
De gemiddelde breuklast van de Rigidur H gipsvezelplaten voldoet, bepaald overeenkomstig NEN-EN 15283-2, aan de waarden uit onderstaande tabel.

Plaattype	Nominale dikte	Breuklast
Rigidur H	10, 12,5, en 15 mm	≥ 5,5 N/mm^2

1.13 Waterdampdoorlatendheid
De waterdampdoorlatendheid μ van de Rigidur H gipsvezelplaten bedraagt, bepaald overeenkomstig NEN-EN 15283-2, 19.

1.14 Thermische isolatie
De thermische geleidbaarheid van de Rigidur H gipsvezelplaten bedraagt, bepaald overeenkomstig NEN-EN 12524, 0,202 W/(m·K).

1.15 Schadelijke stoffen (Cadmiumbesluit)
De Rigidur H gipsvezelplaten voldoen aan de voorschriften.

2. MERKEN

De Rigidur H gipsvezelplaten worden gemerkt met het KOMO®-merk

De uitvoering van dit merk is als volgt:

KOMO K23110

Plaats van het merk: op de achterzijde van iedere gipsvezelplaat.

Verplichte aanduidingen:
- fabrieksnaam/gedeponeerd handelsmerk/logo;
- plaattype;
- productiedatum of -codering
- KOMO-beeldmerk en certificaatnummer
- CE-markering.

3. WENKEN VOOR DE AFNEMER

De Rigidur H gipsvezelplaten zijn bedoeld om te worden toegepast in de woning- en utiliteitsbouw. Neem daarbij de volgende toepassingsvoorwaarden in acht:
- bij toepassing van de producten dienen de verwerkingsvoorschriften en toepassingsvoorwaarden in acht te worden genomen zoals vermeld in de geldende technische documentatie van Saint-Gobain Gyproc Nederland B.V. of, indien beschikbaar, de betreffende attesten.
- bij andere toepassingen of bij onduidelijkheden contact opnemen met Saint-Gobain Gyproc Nederland B.V.

Inspecteer bij aflevering of:
- geleverd is wat is overeengekomen;
- het merk en de wijze van merken juist zijn;
- de producten geen zichtbare gebreken vertonen als gevolg van transport en dergelijke.

Indien u op grond van het hiervoor gestelde tot afkeuring overgaat, neem dan contact op met:
- Saint-Gobain Gyproc Nederland B.V.

en zo nodig met:
- Kiwa N.V.

Raadpleeg voor de juiste wijze van opslag, transport en verwerking de verwerkingsvoorschriften van de certificaathouder.

4. LIJST VAN VERMELDE DOCUMENTEN*

NEN-EN 13501-1 Brandclassificatie van bouwproducten en bouwdelen; Deel 1: Classificatie op grond van resultaten van beproeving van het brandgedrag.

NEN-EN 15283-2 Met vezel versterkte gipsvezelplaten – Definities, eisen en beproevingsmethoden Deel 2: Met vezel versterkte gipsplaten.

* Voor de juiste versie van de vermelde documenten wordt verwezen naar het laatste wijzigingsblad bij BRL 1102.