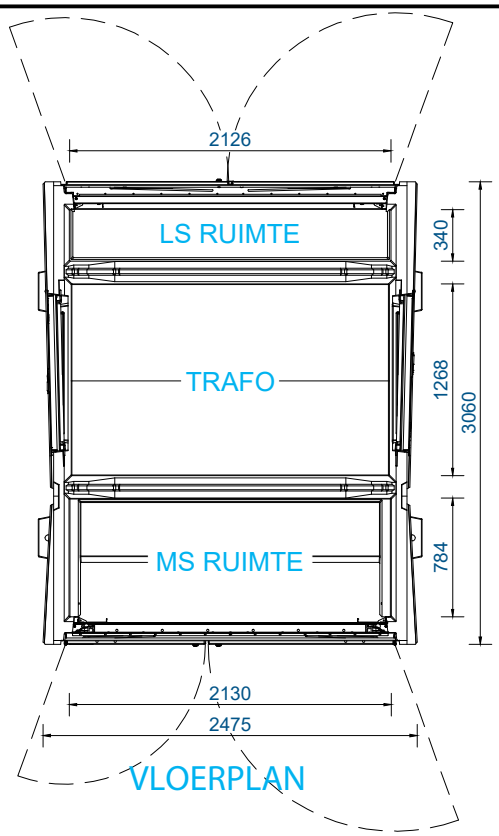


## TECHNISCHE INFORMATIE

Transformatorstation conform IEC 62271-202

### GEWICHTEN (BIJ BENADERING)

| | |
|---|---|
| Behuizing (incl. dak) | 8250 kg |
| Transformator (2000kVA EU548-2014) | 4650 kg |
| MS | 400 kg |
| LS verdeler | 300 kg |
| Overige | 500 kg + |
| Totaal | 11400 kg |
| Gronddruk | 3,42 N/cm² |
| Bebouwd oppervlak | 7,55 m² |

### HIJSVOORZIENINGEN

| | |
|---|---|
| Dak | 4x RD16 |
| Station | 4x RD30 |

### STANDAARD KLEUREN EN AFWERKING

| | |
|---|---|
| Station | Antraciet grijs |
| Deuren / voorzetplaat / rooster | RAL 7016 |

### ROOSTER(S)

Netto doorlaat 1 rooster: 563 cm²

- Class 20 bij 1 rooster en 1250kVA EU548-2014
- Class 20 bij 2 roosters en 1600/2000kVA EU548-2014

### OPTIES

a: 2e rooster (Class10) in linker zijaanzicht (1250kVA)
b: noodstroom doorvoering Ø125mm links en/of rechts
c: 3 deuren aan MS- en/of LS-zijde

Diverse opties en indelingen mogelijk

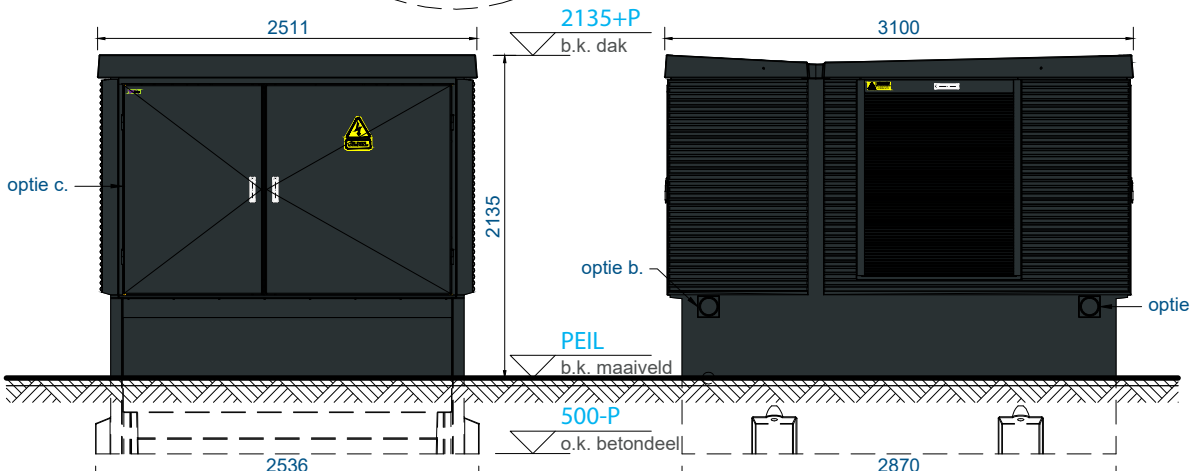


VOOR-AANZICHT

RECHTERZIJ-AANZICHT

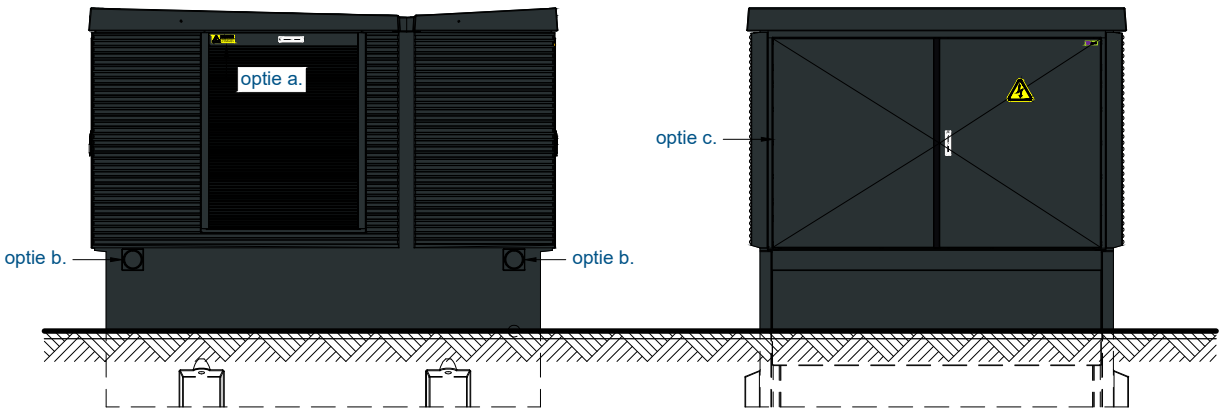


LINKERZIJ-AANZICHT

ACHTER-AANZICHT

EIGENDOM VAN ALFEN TE ALMERE, NL
VERMENIGVULDIGEN OF MEDEDELING AAN DERDEN, IN WELKE VORM DAN OOK, IS ZONDER SCHRIFTELIJKE TOESTEMMING EIGENARES NIET GEOORLOOFD

WIJZIGINGEN
A. 16-1-2015 dgj - MS ruimte en deuren aangepast iom RLa
B. 24-3-2015 dgj - opstellingshoogte aangepast iov RvdBe en SKr
C. 9-2-2017 dgj - tekening aangepast naar nieuwe huisstijl iov SDij
D. 05-12-'17 DL - Revisie en wijzigingen opgenomen in tekening iov GJvdD
E.
F.
G.
H.
I.
J.
K.
L.

samenstelling
# Compactstation DIABOLO 40H

DISCLAIMER
de kleuren op de tekening kunnen afwijken van de werkelijkheid, door printer- en/of beeldscherm- instellingen. deze kleuren zijn indicatief, hier kunnen geen rechten aan worden ontleend.

detail
## Station 1000/2000kVA met gescheiden LS/MS ruimten - Standaard

projectie amerikaans
maten in mm

ALFEN POWER TO ADAPT

| offertenummer | getekend | lamd | 06-12-2017 | formaat | schaal |
|---|---|---|---|---|---|
| ALGEMEEN | gekonstr. | dgj | 12-7-2011 | PROJECTS-A4 | 1:50 |
| ordernummer | status tekening | | | tekeningnummer | rev. |
| | DEFINITIEF | | | MS4408A801 | D |