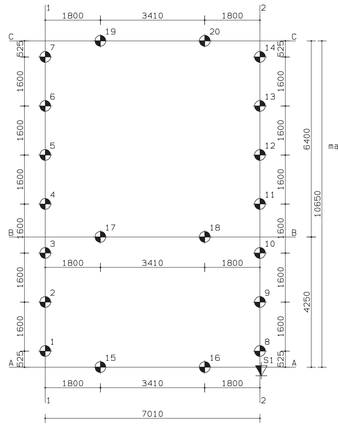

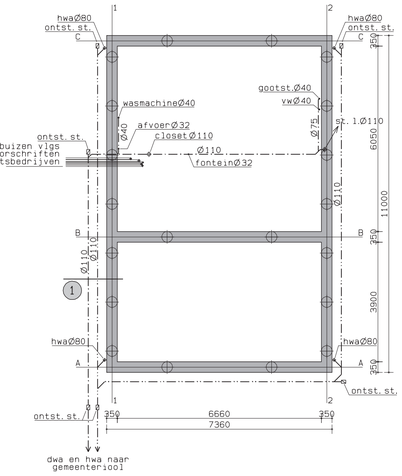

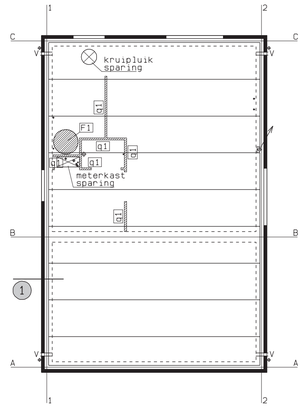

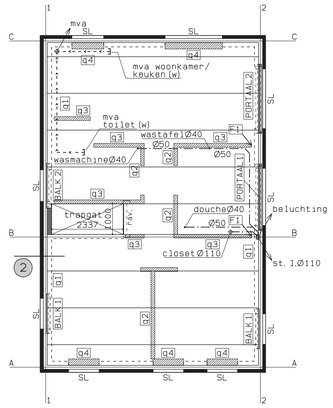

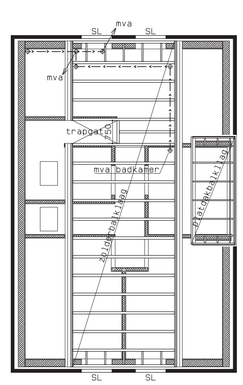

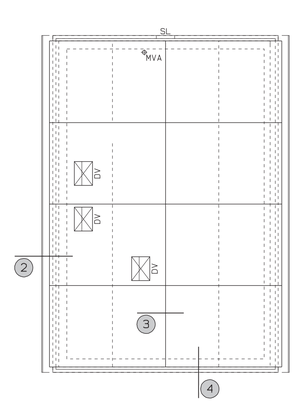

PALENPLAN

ALGEMEEN
Peil=0.26m=NAP=b.k.afgewerkte begane grondvloer
20 stuks mortelschroefpalen, schacht Ø350mm, lang 10.93m
bovenkant paal=830mm-Peil(0.57m-NAP)
steklengte minimaal 300mm in de balken
paalpuntniveau=11760mm-Peil(11.50m-NAP)
maximaal toelaatbare paalbelasting 165kN

sondering

MATERIAAL MORTELSCHROEFPALEN
grindbeton - sterkteklasse C20/25
- milieuklasse XC4
- portlandcement CEM I 52.5 R
wapening - staalsoort B500 B
- betondekking minimaal 80mm
- wapingskorf 3Ø10, lang 2500mm
- beugels Ø8-500

OPTREDENDE PAALBELASTINGEN REKENWAARDE IN kN							
plnr.	kN	plnr.	kN	plnr.	kN	plnr.	kN
1	134	6	138	11	151	16	123
2	143	7	126	12	165	17	99
3	149	8	133	13	143	18	74
4	137	9	140	14	132	19	117
5	141	10	149	15	123	20	113

FUNDERING EN RIOLERING

MATERIAAL FUNDERINGSBALKEN
in het werk te storten funderingsbalken 350x450mm
grindbeton - sterkteklasse C20/25
- milieuklasse XC2
- hoogovencement klasse A
- minimum cementgehalte 300 kg/m3
- consistentieklasse 3
- grootste korrelafmeting D=31.5mm
wapening - staalsoort B500 B
- betondekking 30mm,oncontroleerbaar 35mm
- las- en verankeringslengten
indien meer dan 50% van de staven op
een locatie in een balkdoorsnede tbv
de verankering over een lengte van 1.3x
de verankeringslengte overlappende
staven voorkomen,dient de las- en
verankeringslengte 1.5x worden vergroot
conform art. 8.7.3. van NEN-EN 1992-1-1

basisverankeringslengte		
C20/25	aanhechtingsomstandigheden	
B500	goede	slechte
ø8	375	535
ø10	469	669
ø12	562	803
ø16	750	1071

- beugels ø8-300
- flankwapening ø8

WAPENING	ONDER-	BOVEN-
ALGEMEEN	WAPENING	WAPENING
alle balken	3Ø12	3Ø12

dwa = droogweerafvoer
hwa = hemelwaterafvoer

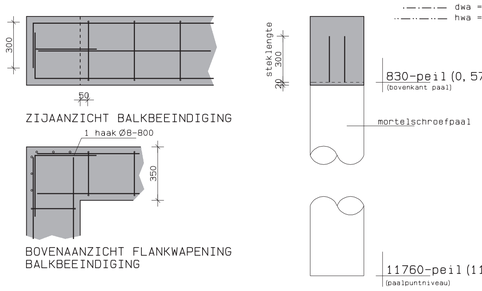

ZIJAANZICHT BALKBEEINDIGING

BOVENAANZICHT FLANKWAPENING
BALKBEEINDIGING

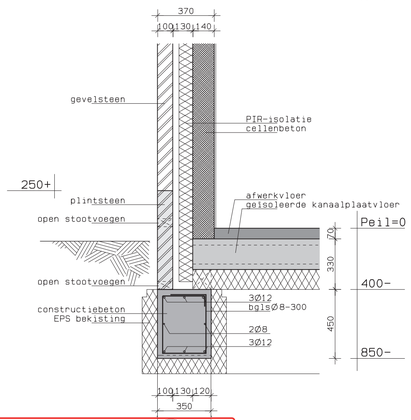

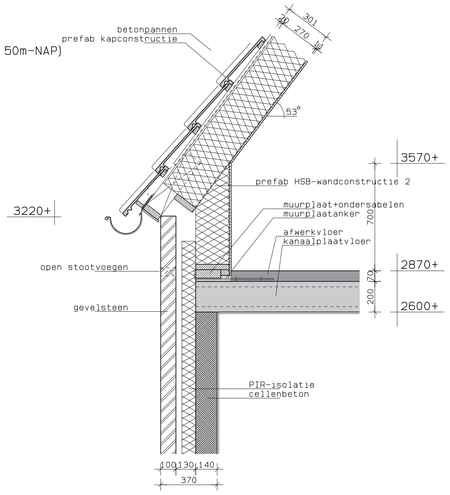

4

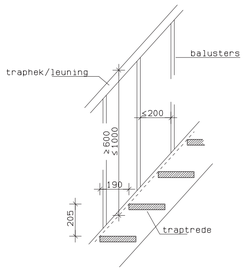

DOORSNEDE TRAP

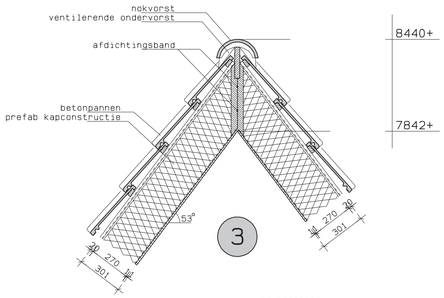

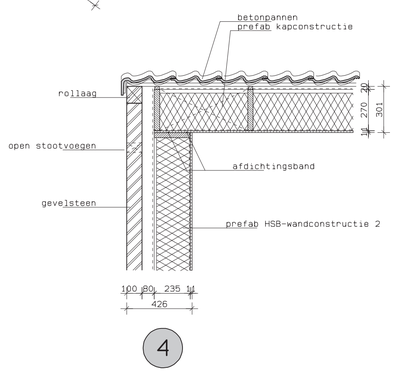

VLOERCONSTRUCTIE BEGANE GROND

geïsoleerde kanaalplaatvloer volgens opgave fabrikant/leverancier
afwerkvloer dik 70mm
opgelegde belastingen:
- vloer 1.75 kN/m2
- separatie 0.80 kN/m2
2.55 kN/m2

q1 = gelijkmatig verdeelde belasting(representatieve waarde in kN/m)
permanent opgelegd
q1= 1.28 0.00

F1 = geconcentreerde belasting(representatieve waarde in kN)
permanent opgelegd
F1= 1.00 5.00 over 0.80m2(Ø1.0m)

V = muisdichte ventilatiekoker

VLOERCONSTRUCTIE VERDIEPING

kanaalplaatvloer volgens opgave fabrikant/leverancier
afwerkvloer dik 70mm
opgelegde belastingen:
- vloer 1.75 kN/m2
- separatie 0.80 kN/m2
2.55 kN/m2

q1 = gelijkmatig verdeelde belasting(representatieve waarde in kN/m)
permanent opgelegd
q1= 7.50 3.50
q2= 4.00 4.50
q3= 2.00 3.00
q4= 3.50 5.00

F1 = geconcentreerde belasting(representatieve waarde in kN)
permanent opgelegd
F1= 12.00 5.50

SL = stalen latei (vlgs fabrikant/leverancier)
(w) = wandrooster vlak onder het plafond
mva = mechanische ventilatie afvoerkanaal vlak onder het plafond
dwa = droogweerafvoer

staalconstructie:
opleggingen op bouwvilt Novima N(o.g.)
profiel opleglengte
BALK 1 = L120.120.12 150mm
BALK 2 = L150.150.12 215mm
PORTAAL 1 = UNP200+L120.120.12 en kolommen vk80x80x5
PORTAAL 2 = UNP200+L120.120.12 en kolommen vk80x80x5

VLOERCONSTRUCTIE ZOLDER EN PLATDAKCONSTRUCTIE

zolder- en platdakbalklaag volgens
opgave fabrikant/leverancier kapconstructie
opgelegde belasting:
- vloer 1.75 kN/m2
- platdak 1.00 kN/m2

SL = stalen latei (vlgs fabrikant/leverancier)
mva = mechanische ventilatie afvoerkanaal

KAPCONSTRUCTIE

kapconstructie volgens opgave
fabrikant/leverancier houtconstructies

SL = stalen latei (vlgs fabrikant/leverancier)
DV = dakvenster 780x980mm
MVA = dakdoorvoer mechanische ventilatie afvoerkanaal

RC- EN U-WAARDEN

onderdeel:

begane grondvloer	Rc=3.70m2K/W
gevels	Rc=4.70m2K/W
hellend dak	Rc=6.30m2K/W
platdak	Rc=6.30m2K/W
beglazing	U ≤ 1.10W/m2K
zijwangen dakkapel	U ≤ 1.65W/m2K

PREFAB HOUTCONSTRUCTIES

kapconstructie:(bu-bi)
panlatten
tengels
zeer damp-open spinvlies
sporen
minerale wol
dampremmende folie
waterwerend verlijmd spaanplaat

wandconstructie 1,binnenspouwblad(bu-bi)
zeer damp-open spinvlies
stijl-en regelwerk
minerale wol
dampremmende folie
waterwerend verlijmd spaanplaat
gipskartonplaat

wandconstructie 2,binnenspouwblad(bu-bi)
zeer damp-open spinvlies
stijl-en regelwerk
minerale wol
dampremmende folie
waterwerend verlijmd spaanplaat

wandconstructie 3,zijwangen dakkapel(bu-bi)
gevelbekleding
spijkerregels
zeer damp-open spinvlies
stijl-en regelwerk
minerale wol
dampremmende folie
waterwerend verlijmd spaanplaat
gipskartonplaat

wandconstructie 4,binnenwanden
gipskartonplaat
(tpv badkamer,multiplex wbp)
stijl-en regelwerk
minerale wol
houten constructieplaat
gipskartonplaat

METSELWERKCONSTRUCTIES

gevelmetselwerk:
dikte :100mm
baksteen :baksteendruksterkte 15N/mm2
metselmortel :M5

binnenspouwbladen en dragende binnenmuren:
dikte :140mm
cellenbeton :G4/600,cellenbetondruksterkte 4.5N/mm2
lijmmortel

Behoort bij de aanvraag omgevingsvergunning [redacted]

voor de aanvrager [redacted]
Akersloot,7 september 2022

Gespecialiseerd in vrijstaande en 2/1 kapwoningen
Bouwbedrijf Theo Kruijer b.v.
Kokkel 2A
1723 HX Noord-Scharwoude
telefoon: 0226-316046
telefax : 0226-341664

COMMANDEUR BOUWONTWIKKELING
Oosterkwelweg 3
1771 MH Wieringerwerf
t 0227 60 06 60
info@commandeurbouwontwikkeling.nl
www.commandeurbouwontwikkeling.nl

PROJECT : Het oprichten van een woning aan de Kerklaan 4B, 1921 BL te Akersloot voor de [redacted]	GEW.	DATUM	FORMAAT: 594x841
	1 AC	12-07-'22	BLAD NO: 02
	2 KH	26-10-'22	
	3		
	4		
PROJ. NR.: Sander2022 / SCHAAL: 1:20/1:100	5		
GETEKEND : K. Hovius / DATUM : 7 juni 2022	6		

CONSTRUCTIEVE PLATTEGRONDEN EN DETAILS

PROJECTEN\2022\[redacted]REF-02.DRW

Deze tekening is eigendom van Commandeur Bouwontwikkeling en mag zonder onze schriftelijke toestemming niet gereproduceerd,noch verkeersrechtelijk noch aan derden ter inzage worden gegeven.

Behoort bij besluit van burgemeester en wethouders van de gemeente Castricum
Zaaknummer: Z22 090450
Datum: 25 april 2023

1