Gemeente Amstelveen

Afdeling Veiligheid, Vergunningen en Handhaving
Zaaknummer : Z-2015/025553
Datum besluit : 16 juni 2017

AKKOORD

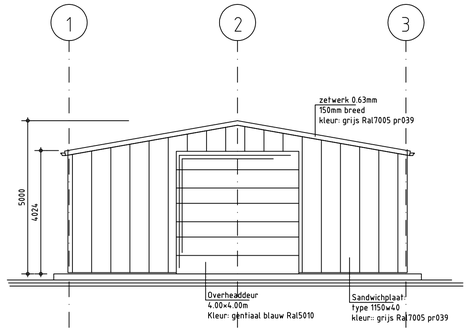

Voorgevel

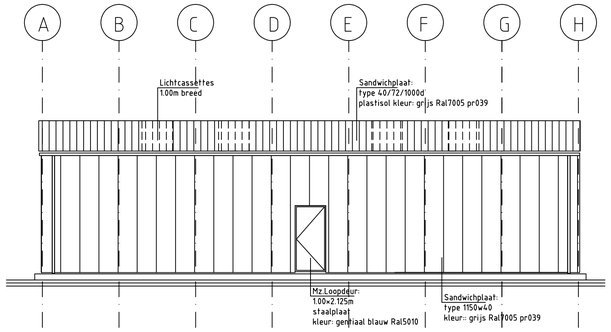

Rechter zijgevel

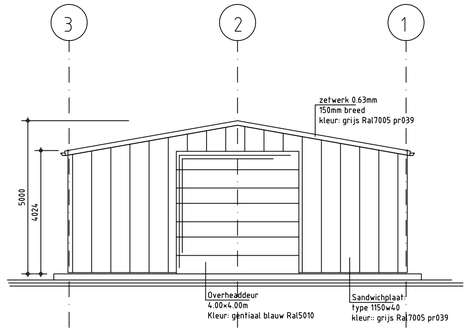

Achtergevel

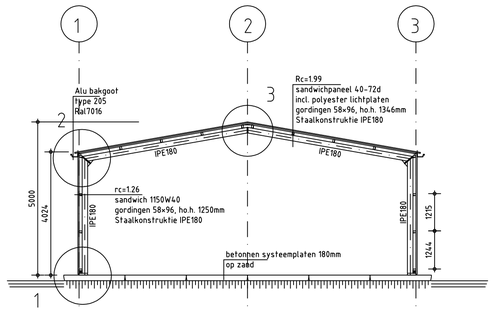

Dwarsdoorsnede

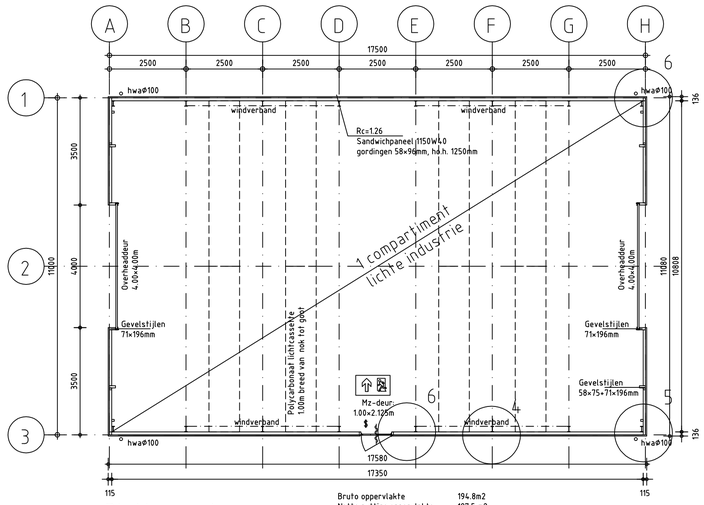

Plattegrond

Bruto oppervlakte	194.8m2
Netto nuttige oppervlakte	187.5 m2
Bruto inhoud	867.6 m3

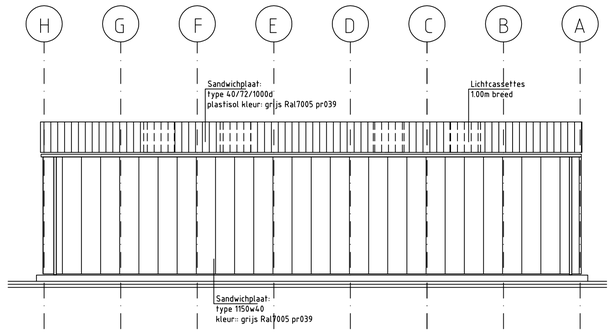

Linker zijgevel

Renvooi

	pictogram "NOODUITGANG"
$	deur te openen zonder gebruik van losse hulpmiddelen
△ CO_2 6kg	6 kg poeder blusser
〰	zelfsluiter

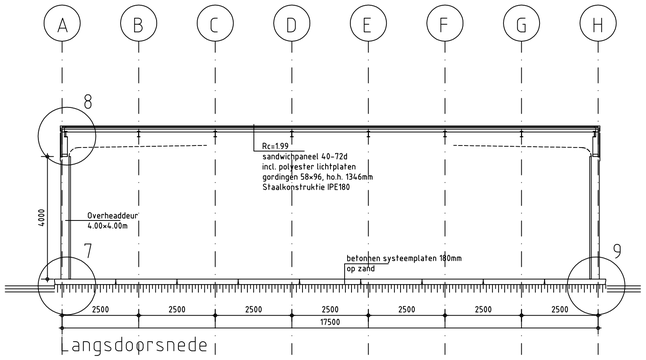

Langsdoorsnede

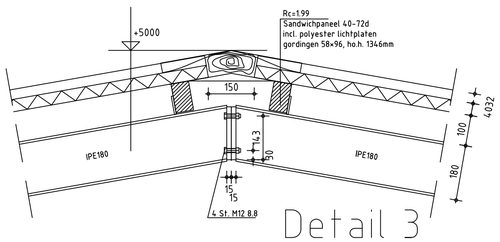

Detail 3

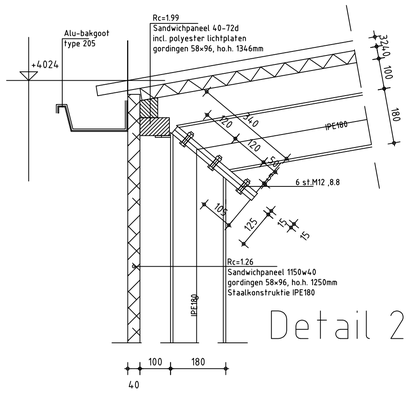

Detail 2

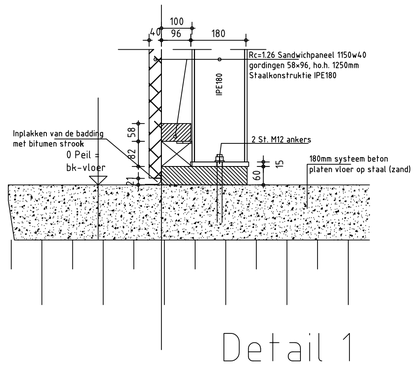

Detail 1

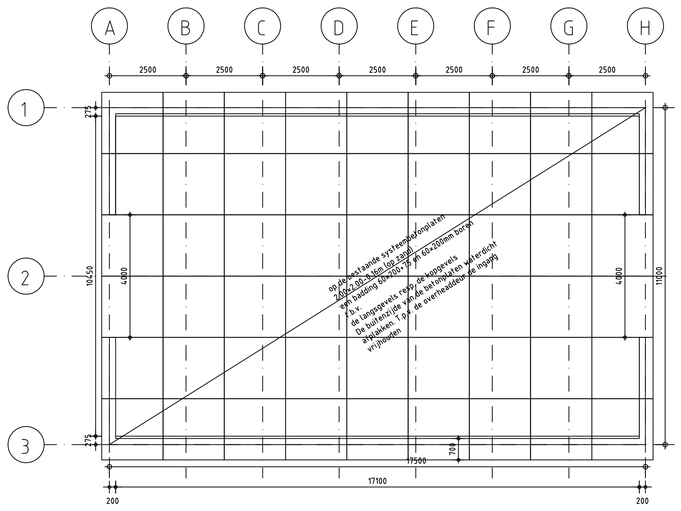

Fundering

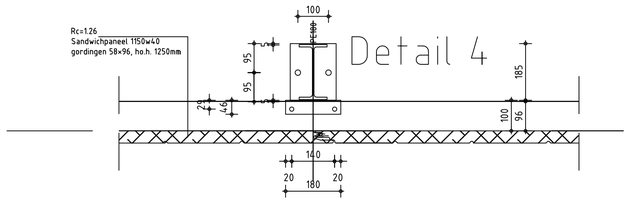

Detail 4

Dak alleen beloopbaar voor gespecialiseerde onderhoudsbedrijven !

opdrachtgever:	Star Cabin, tel. 020-6824300 Postbus 9108, 1180 MC Amstelveen
project:	Holahal-N5; 11*17.5/4m
onderdeel:	Overzichtstek.1:10,100
projectno:	22/15
tekno:	B01
wijzno:	A

wijz.	get.	datum.	gecontr.
a	jb	26-3-2015	jb
b			
c			
d			
e			
f			
g			

Deze tekening is eigendom van ABQ-International BV. te Bergschenhoek. Vermenigvuldiging of mededelingen aan derden, in welke vorm dan ook, is zonder schriftelijke toestemming van de eigenares niet veroorloofd. Op al onze werkzaamheden zijn van toepassing de leveringsvoorwaarden onder RVO-2001 van KIVI NIRIA, gedeponeerd bij de KvK te Rotterdam onder nummer 24265659

ABQ International BV
ADVICE IN BUILDING QUALITY
Rottebandreef 34
2661 jk Bergschenhoek
Tel. 0031 10 5217519 fax. 0031 10 5220787
k.v.k. Rotterdam no. 265659
www.abq-international.nl, info@abq-internatinal.nl

Nijverheidstraat 3
2751 GR Moerkapelle
Postbus 16
2750 AA Moerkapelle
internet: www.holabouw.nl
E-mail; info@holabouw.nl
Tel: 079-5932006
Fax: 079-5932698
Bank: Rabobank Zevenhuizen, Rek.no. 37.50.96.086
k.v.k.: Rotterdam nr. 24.32.77.66
HOLA BOUW BV.
Werkzaamheden volgens V.C.A.* richtlijnen