Behoort bij het besluit van
[redacted]-141

zie voorwaarden
omgevingsvergunning

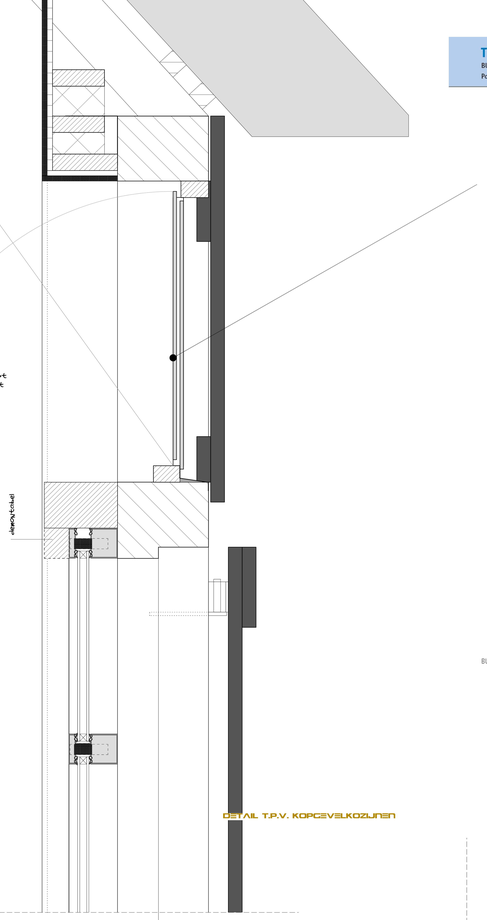

DETAIL T.P.V. KOPGEVELKOZLINEN

afweerkuif wanneer gipsplaat stucwerk getijs/cementkleur plakken vlak met de voorzijde van het glas in dezelfde kleur.

bestaande lijk lopen de bestaande dekens voorzien van BUVA verstortekleep zwart

tussenlaagpel uitslaan zodat sauke en gelijkmatig verdiept aetsnl voor het aluminium aansteet

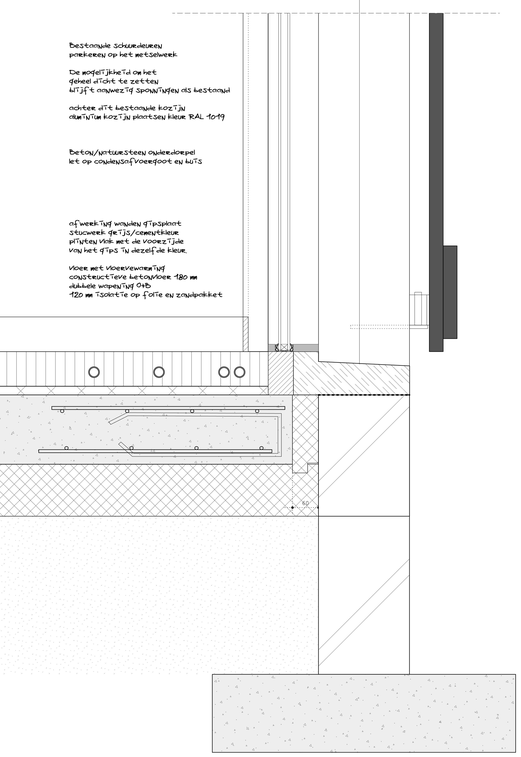

bestaande schuredeuren
pakkeren op het metselwerk

De mogelijkheid om het geheel dicht te zetten
uitjek maximaal spanlinnen als bestaan

achter alle bestaande kozijn
aluminium kozijn plantsen kleur RAL 7019

beton/natuursteen ondergelaagpel
let op aanlensnivoegfoot en nuts

afweerkuif wanneer gipsplaat
stucwerk getijs/cementkleur
plakken vlak met de voorzijde
van het glas in dezelfde kleur.

voeg met voegvormerkuif
constructiere betonmoer 180 mm
dubbele wapening 9+8
120 mm isolatie op folie en zandpakket

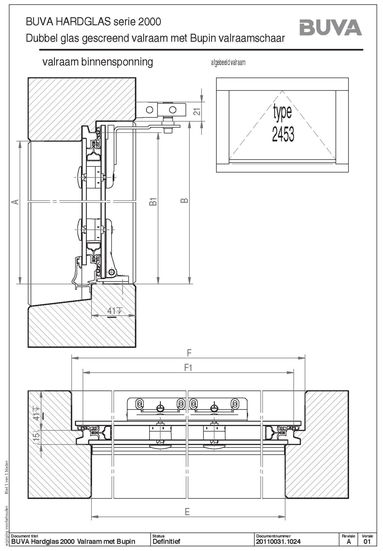

BUVA Hardglas HOME 64

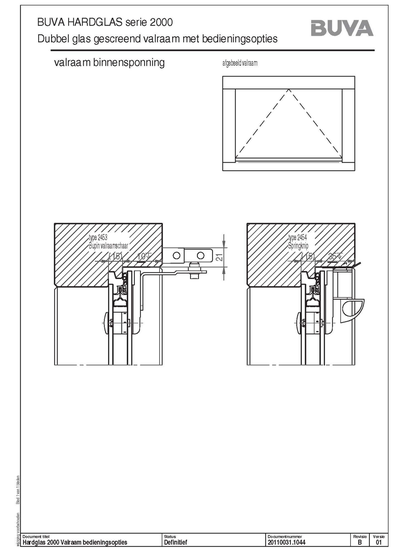

BUVA Hardglas HOME 63

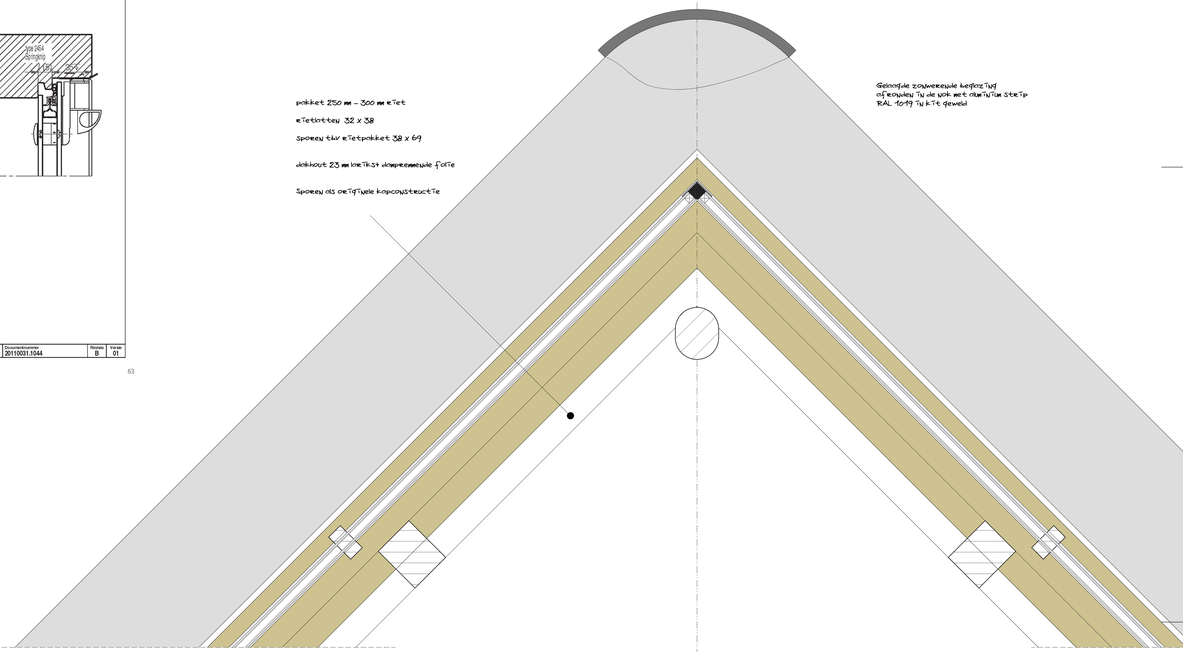

paklaat 250 mm – 300 mm breed

breedtelatten 32 x 38

spanen tbv breedpaklaat 38 x 69

dakhout 23 mm breedst dampremmende folie

spanen als draagende kopconstructie

Gelaagde zagenwerende hardgrijs afgewerkt in de kok met aluminium steep RAL 7019 in kite gewelf

Voorzetwand gelasteerd
12,5 mm gipsplaat stucwerk
cementgetijs, lichtopmeuwen en voorzien van kitzel en schelpjes

folie dampremmend
isolatie isovlas op

bestaand steens metselwerk stangwerkwand
minimal daar voeg, dakdekwaterel
afvoerjen met lichte voeg, tets verdiept

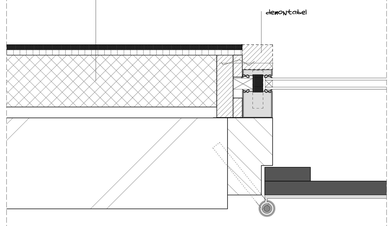

DETAIL T.P.V. KOPGEVELKOZLINEN

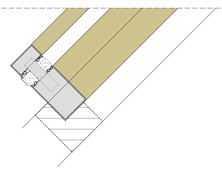

Voorzetwand gelasteerd
12,5 mm gipsplaat stucwerk
cementgetijs, lichtopmeuwen en voorzien van kitzel en schelpjes

folie dampremmend
isolatie isovlas op

bestaand steens metselwerk stangwerkwand
minimal daar voeg, dakdekwaterel
afvoerjen met lichte voeg, tets verdiept

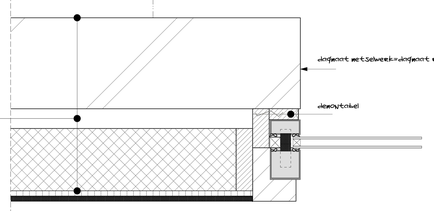

Voorzetwand gelasteerd
12,5 mm gipsplaat stucwerk
cementgetijs, lichtopmeuwen en voorzien van kitzel en schelpjes

folie dampremmend
isolatie isovlas op

bestaand steens metselwerk stangwerkwand
minimal daar voeg, dakdekwaterel
afvoerjen met lichte voeg, tets verdiept

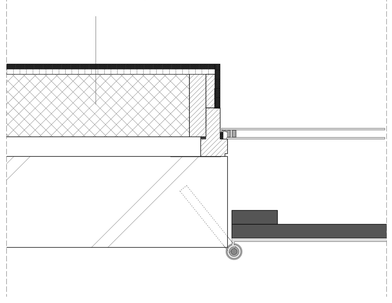

DETAIL T.P.V. ZIJGEVELKOZLINEN

DETAIL T.P.V. ZIJGEVELKOZLINEN

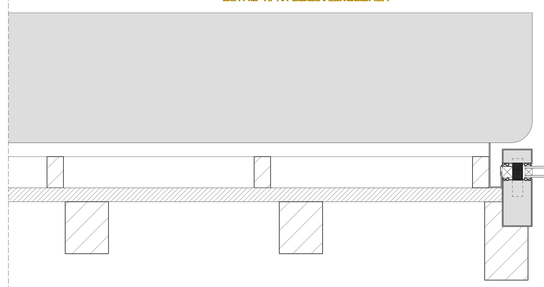

paklaat 250 mm – 300 mm breed

breedtelatten 32 x 38

spanen tbv breedpaklaat 38 x 69

dakhout 23 mm breedst dampremmende folie

spanen als draagende kopconstructie

aluminium kunststof kozijn geschikte bewegend vorkjen, kol 7019
voeskoeg goot aluminium zwart

gelaagde HR ++ hardgrijs zagenwerende veiste !!

aleaogdakkaat aluminium

Tuifreezen in meelopende "spoor"

DETAIL T.P.V. LICHTSTROOK IN HET RIET-DAK

EERSTE SCHETSVOORSTELLEN
SKETS

ZUIDWESTHOEK
BOUWBUREAU
andries visser 06-53115081
bouwbureau zuidwesthoek bv.
op 's wil 8 wons 8737 GJ
kvk 61136421
www.bouwbureauzwh.nl
andries@bouwbureauzwh.nl

2_070
datum: 05-11-2022
11-05-2023
tekenl. 1 - 100

Opdrachtgever, Bouwadres:
Landgoed Den Treek-Henschoten
[redacted]
verplaatsen schaapskooi Heetvelderweg Den Treek

Huidig-/postadres:
Landgoed Den Treek-Henschoten
Stichting Nationale Landschappen
't Schoutenhuis bv
Kasteel Den Treek
Heetveldseweg 1
3955 CS Maarsbergen

So. 5