Behoort bij het besluit van
Het College van gemeente Leusden
d.d. 10-07-2024 nr. WABO-2023-141
R.B. van den Brink

zie voorwaarden
omgevingsvergunning

NOOT; bouwmaat blijft originele schaapskoolmaatvoering

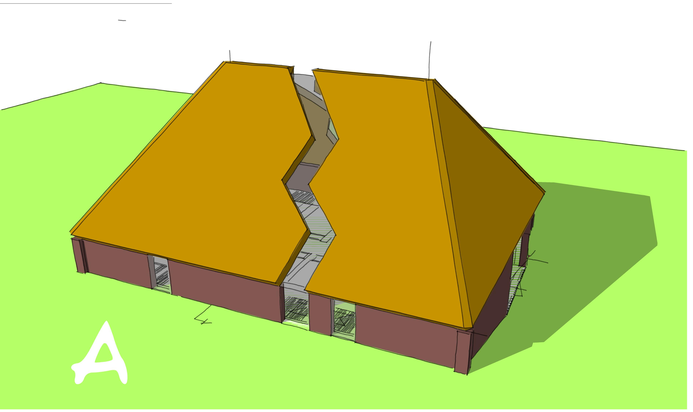

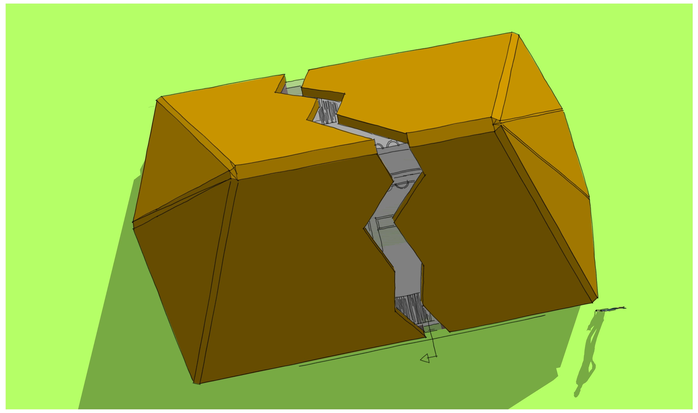

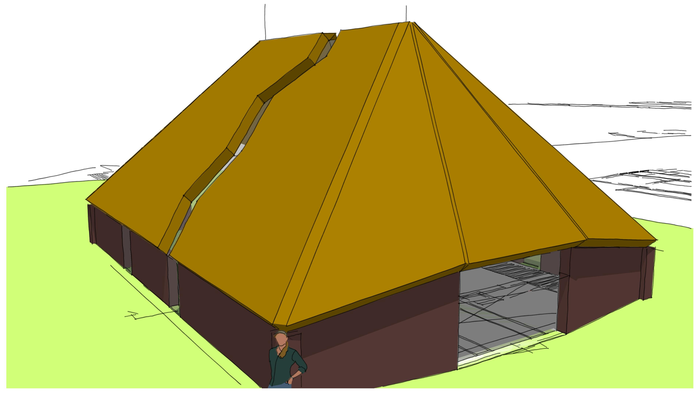

Breuklijn als voorspelbare en voorstelbare vormverschuiving onregelmatig over het totale volume laten bewegen.

Breuklijn regelmatig parallel verloop
NOOT; breedte transparante deel = ongeveer 750 tot 850 mm

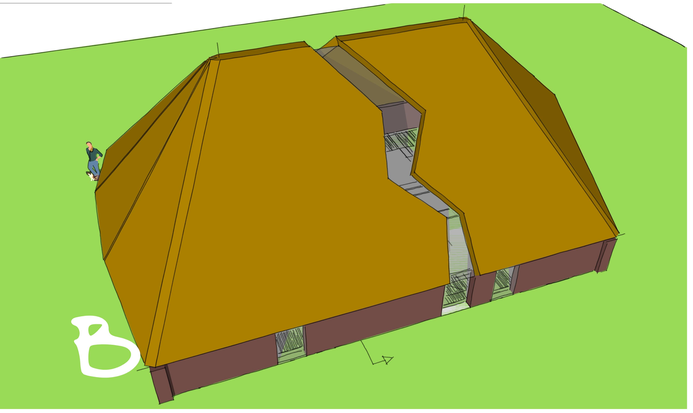

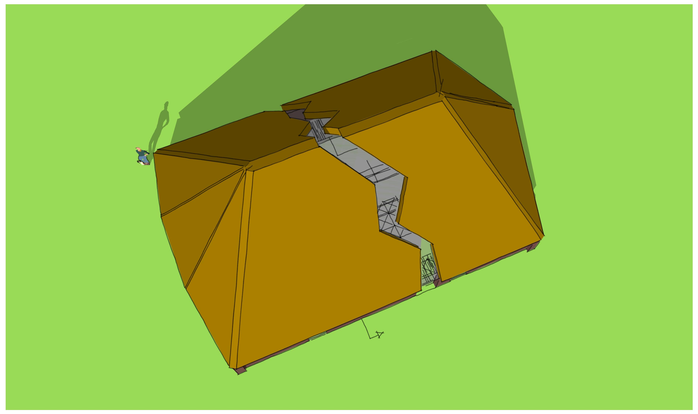

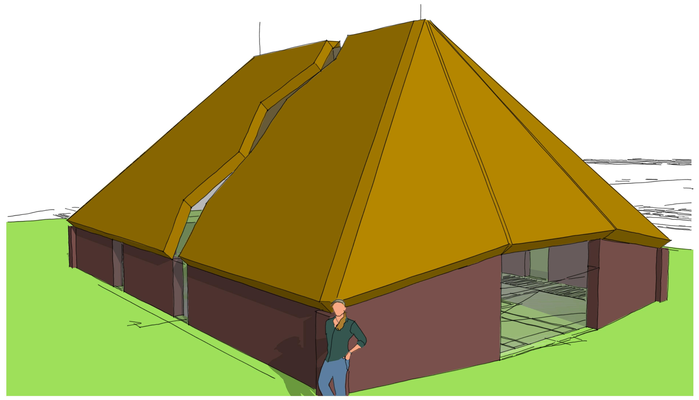

Breuklijn onregelmatig kantig door de bouwmassa laten bewegen.
Ontstaat iets meer spanning in de vormgeving
voorstelbaarheid van breuklijn is binnen proporties

Breuklijn A- regelmatig verloop
NOOT; breedte transparante deel = ongeveer 700 tot 1000 mm

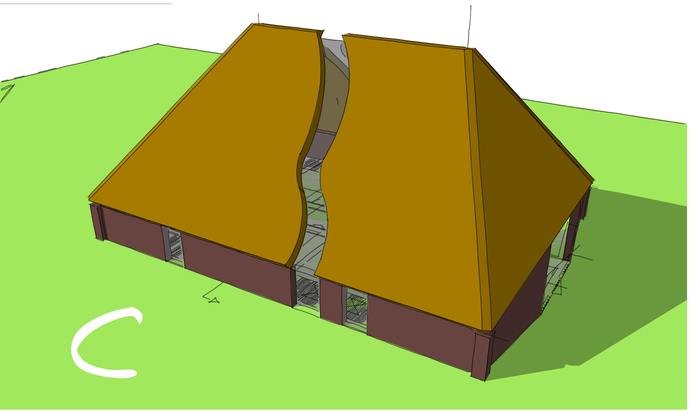

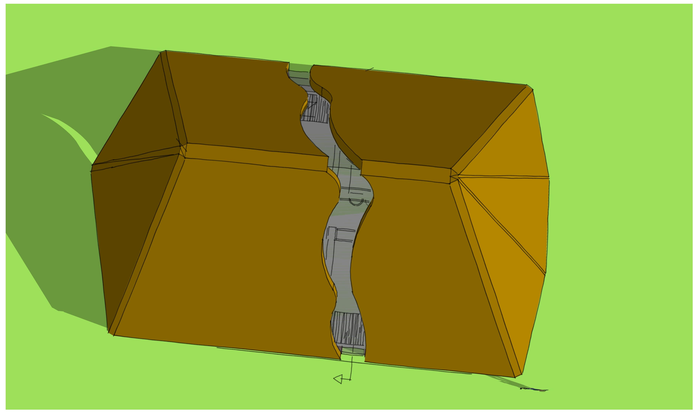

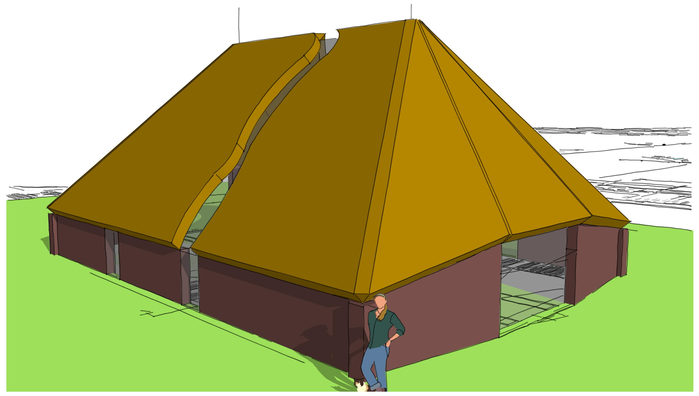

Breuklijn als vloeiende onregelmatige beweging gaat zoals getoond het ontwerp niet versterken.
Er ontstaat een ongewenste spanning in de vormgeving die afbreuk doet aan de basisgedachte.

Breuklijn vloeiend verloop
NOOT; breedte transparante deel = ongeveer 750 tot 850 mm

Detailleringen zien blad S0-05

SCHETS STUDIE BREUKLIJN
BOUWAANVRAAG

VUIDWESTHOEK
BOUWBUREAU
andries visser 06-53115081
bouwbureau zuidwesthoek b.v.
ep e. wolfs weiss 8225 ag
kvk 61130621
www.bouwbureauzwh.nl
andries@bouwbureauzwh.nl

22-054

datum 17-04-2023
schaal 1 : ....

Opdrachtgever, Bouwadres:
Landgoed Den Treek-Henschoten
[redacted]
verplaatsen schaapskooi Heetveldersweg Den Treek

Huidig-/postadres:
Landgoed Den Treek-Henschoten
't Schuttenhuis b.v.
Landgoed Den Treek-Henschoten
ISO 9001 Manufacturing
Profile 2.0
ISO 14001 Manufacturing

S0.06