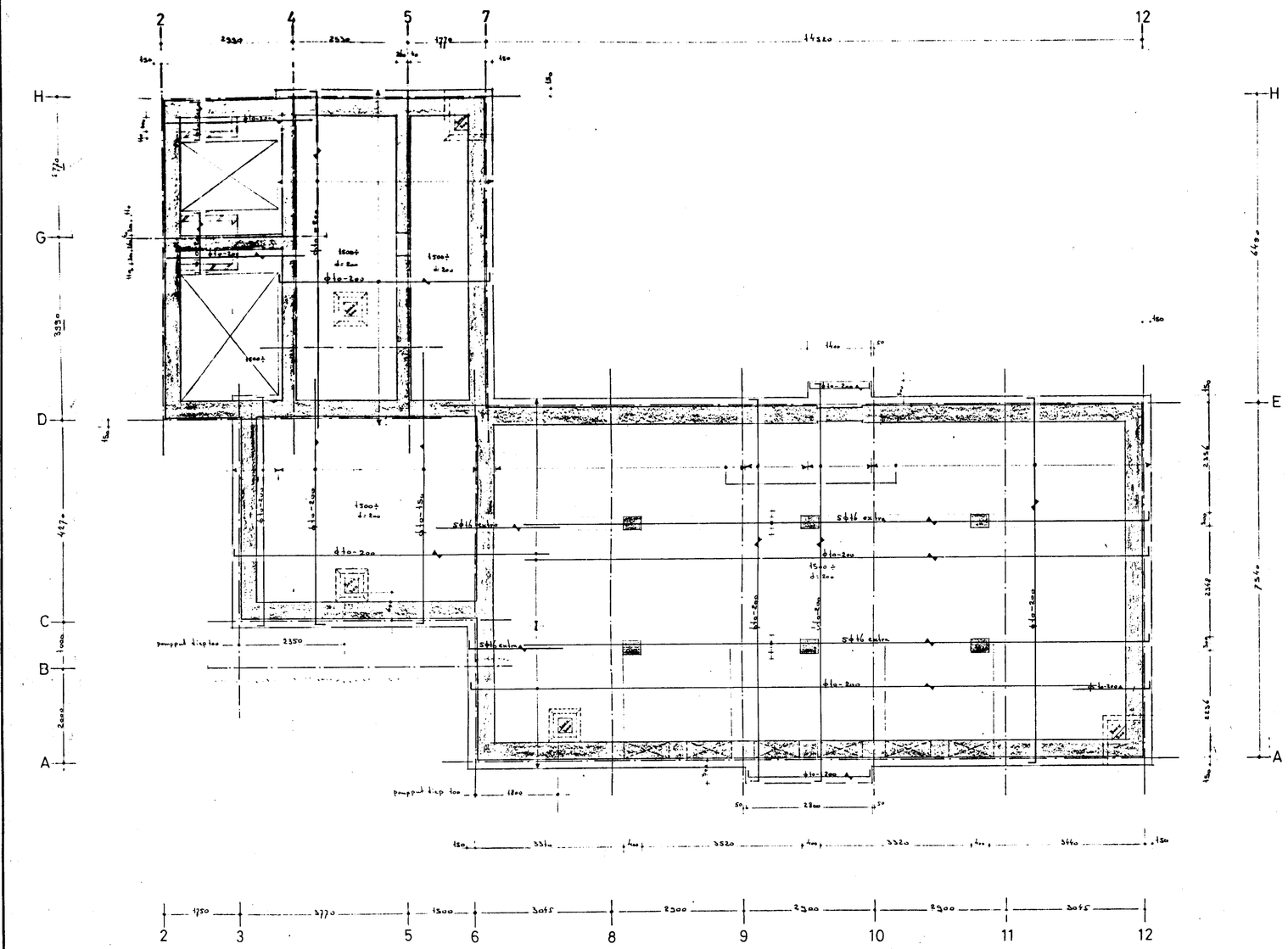

plattegrond kelder

LASSEN VERSPRINGEND !

VLECHTVOLGORDE

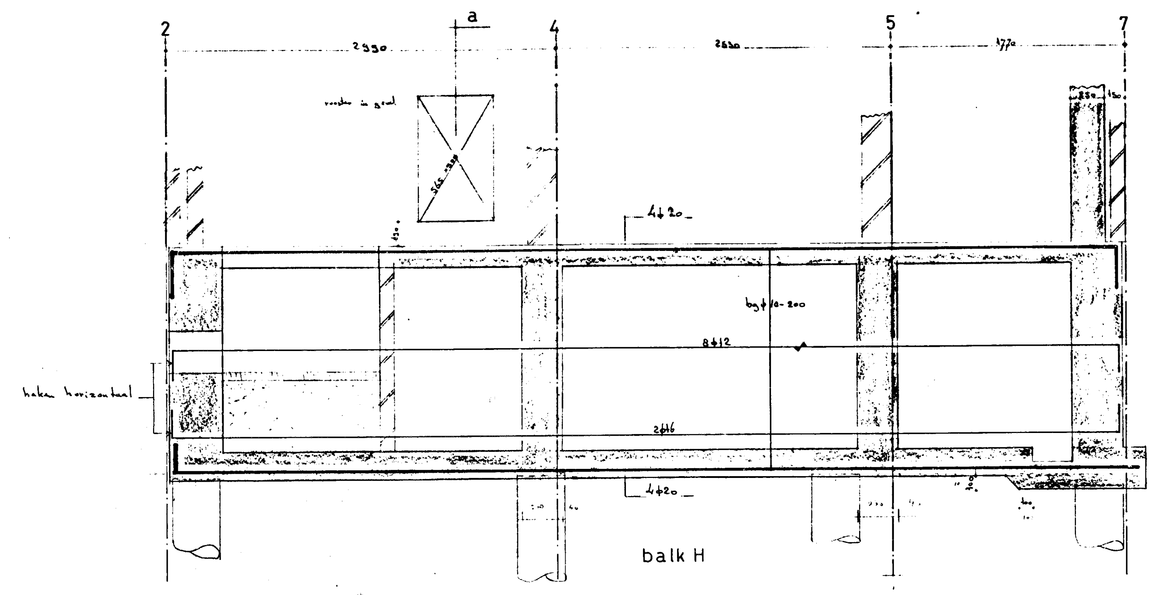

balk H

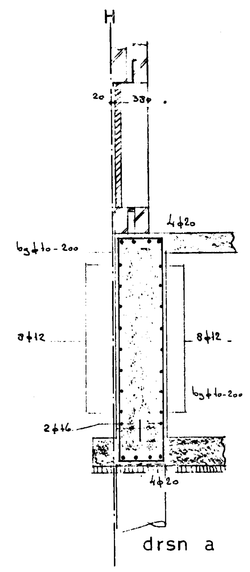

drsn a

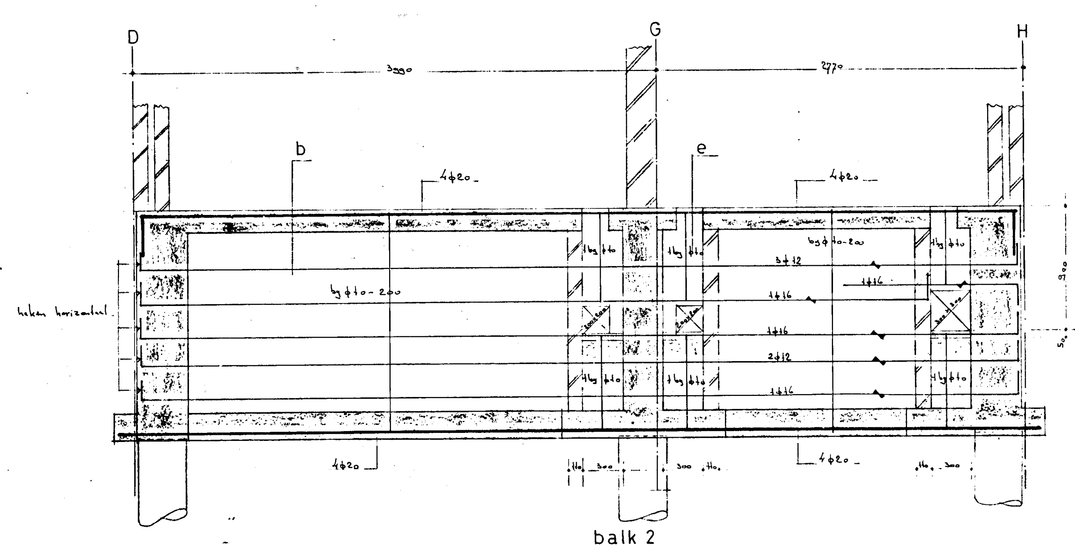

balk 2

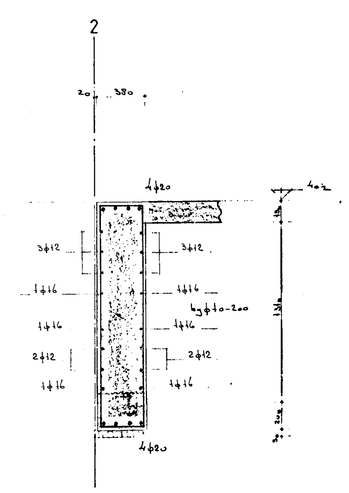

drsn b

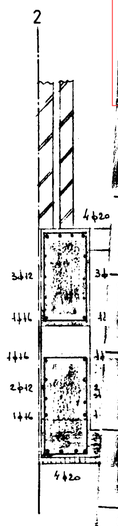

drsn

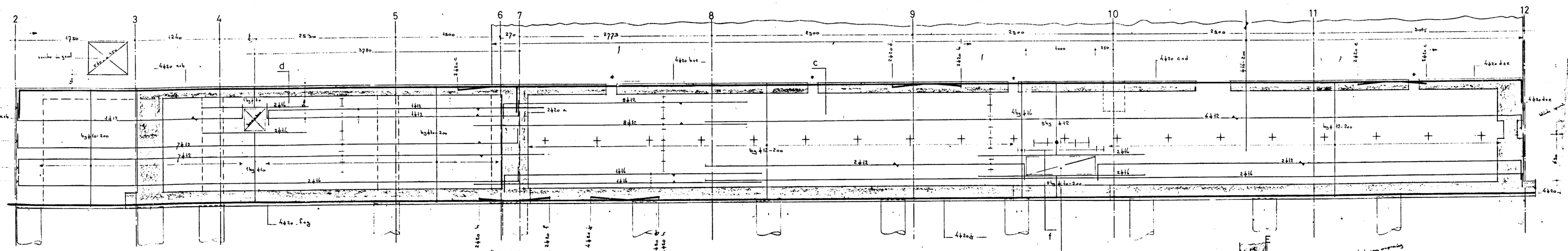

balk D,E

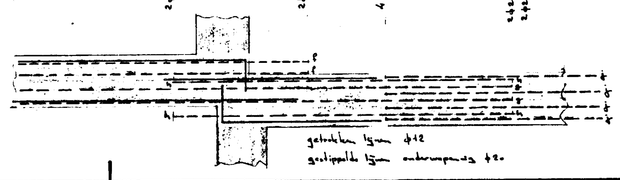

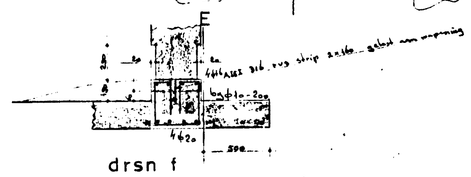

drsn f

BLAD 2