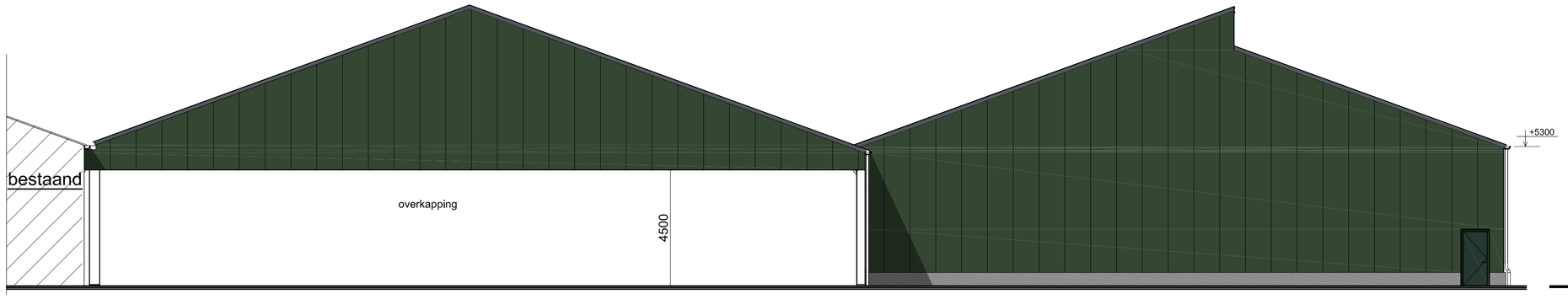

Voorgevel (zuidwest)

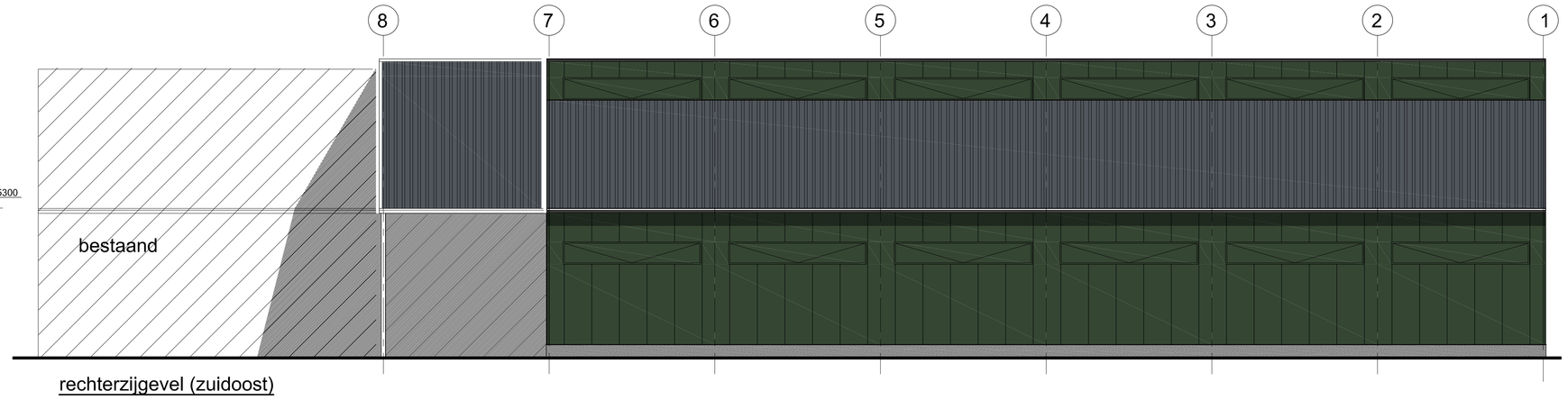

rechterzijgevel (zuidoost)

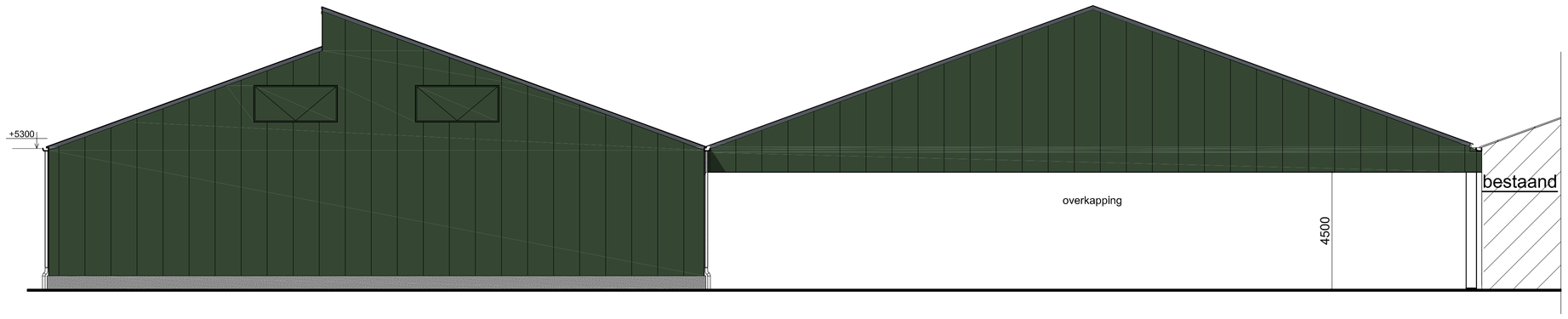

Achtergevel (noordoost)

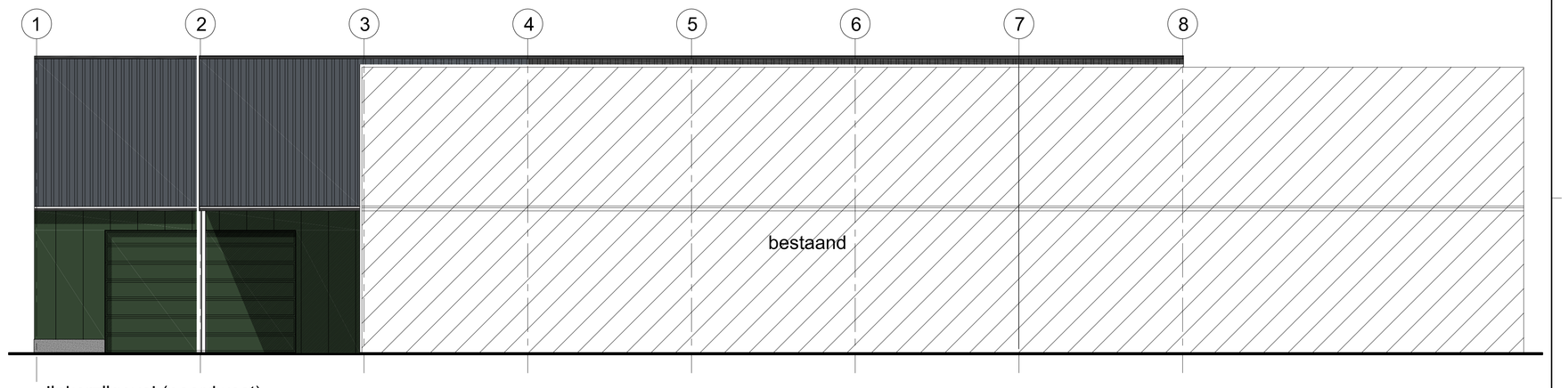

linkerzijgevel (noordwest)

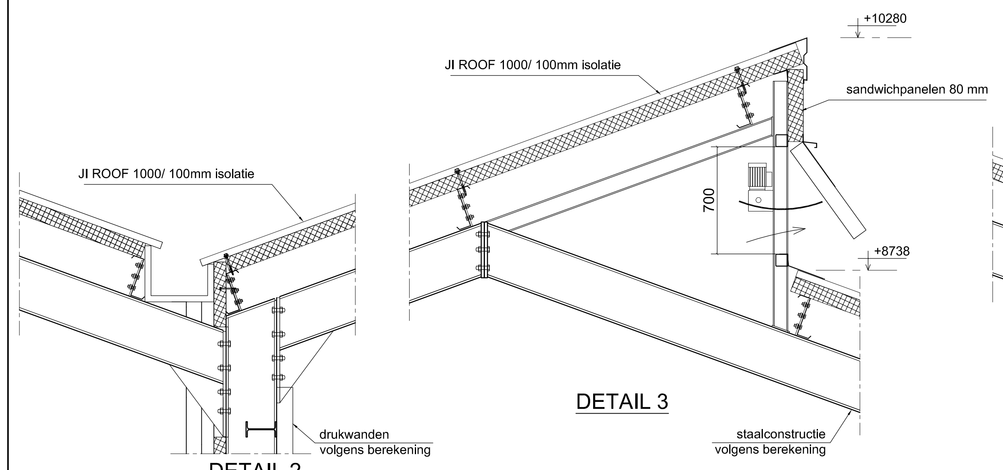

DETAIL 2

DETAIL 3

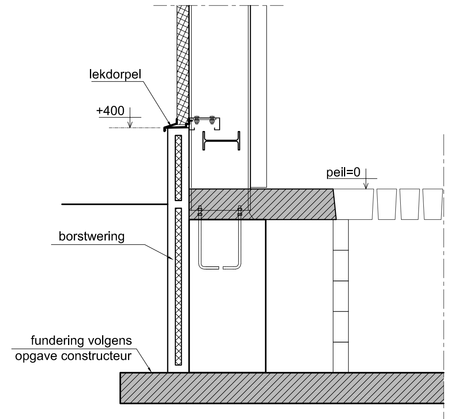

DETAIL 1

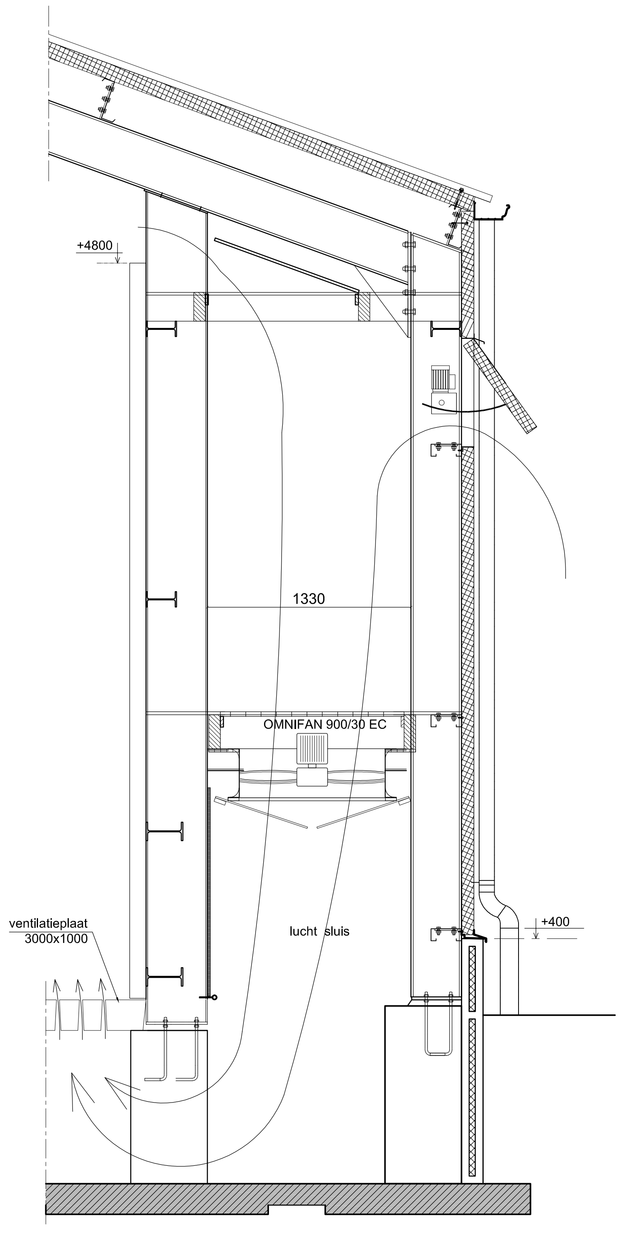

DETAIL 4

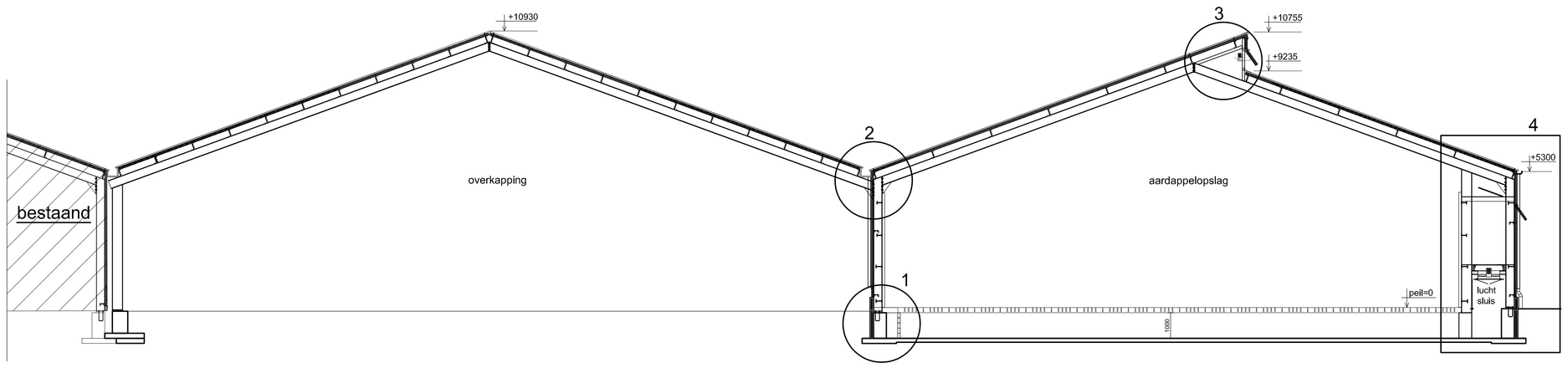

doorsnede

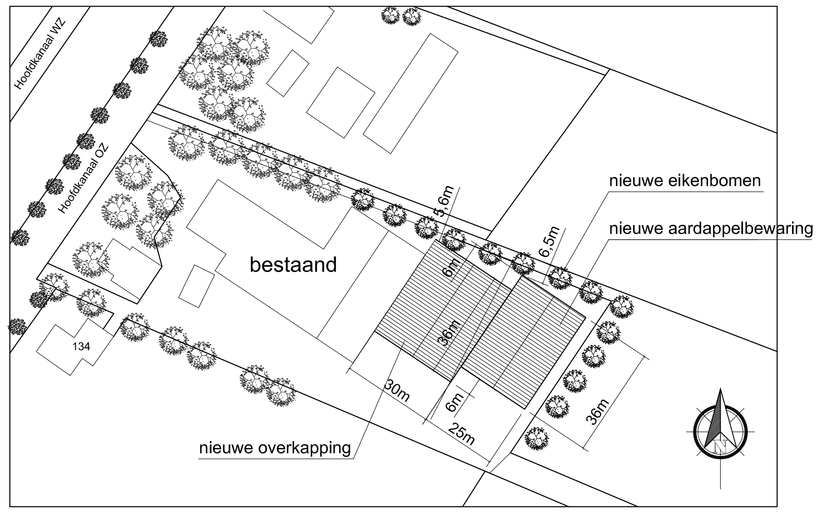

gewijzigde situati en gewijzigde landchapelijke inpassing
1/1000

Hoofdkanaal OZ 134 7881 VR Emmer Compascuum

Gemeente Emmen
perceel :

bestaande situatie en landchapelijke inpassing
1/1000

materialen / kleuren

- gevels : sandwichpanelen / dark green
- borstweringen : prefab geisoleerd / grijs
- sectionaaldeur : sandwichpanelen / donker groen
- loopdeur : staal / donker groen
- dak : geisoleerde dakplaten / antraciet
- dakgoot : alum. naadloos / creme
- luiken : geisoleerde panelen / donker groen

Origineel	Revisie - A	Revisie - B	Revisie - C	Revisie - D	Revisie - E
17-04-2015	-	-	-	-	-

MULDER
Hallenbouw / Staalconstructies
Munnekenmoer west 4 9561 NJ Ter Apel
Tel : 0599 - 58 32 85 / Fax:0599-56 40 78
e-mail: info@mulderhallenbouw.nl
www. mulderhallenbouw.nl

Project nummer : W14-014
Tekenaar : K. Tasci
Project : Loods Tieben
Hoofdkanaal OZ 134 7881 VR Emmer-Compascuum
Schaal : 1:100
Onderdeel : gevels/ dnsn/ detail's/ situatie
Formaat : A0
1189 x841
Opdrachtgever: Dhr. B. Tieben
Tekening nr.: 02