Gewaarmerkt als behorende bij besluit
8 augustus 2018

Maatvoering begane grond

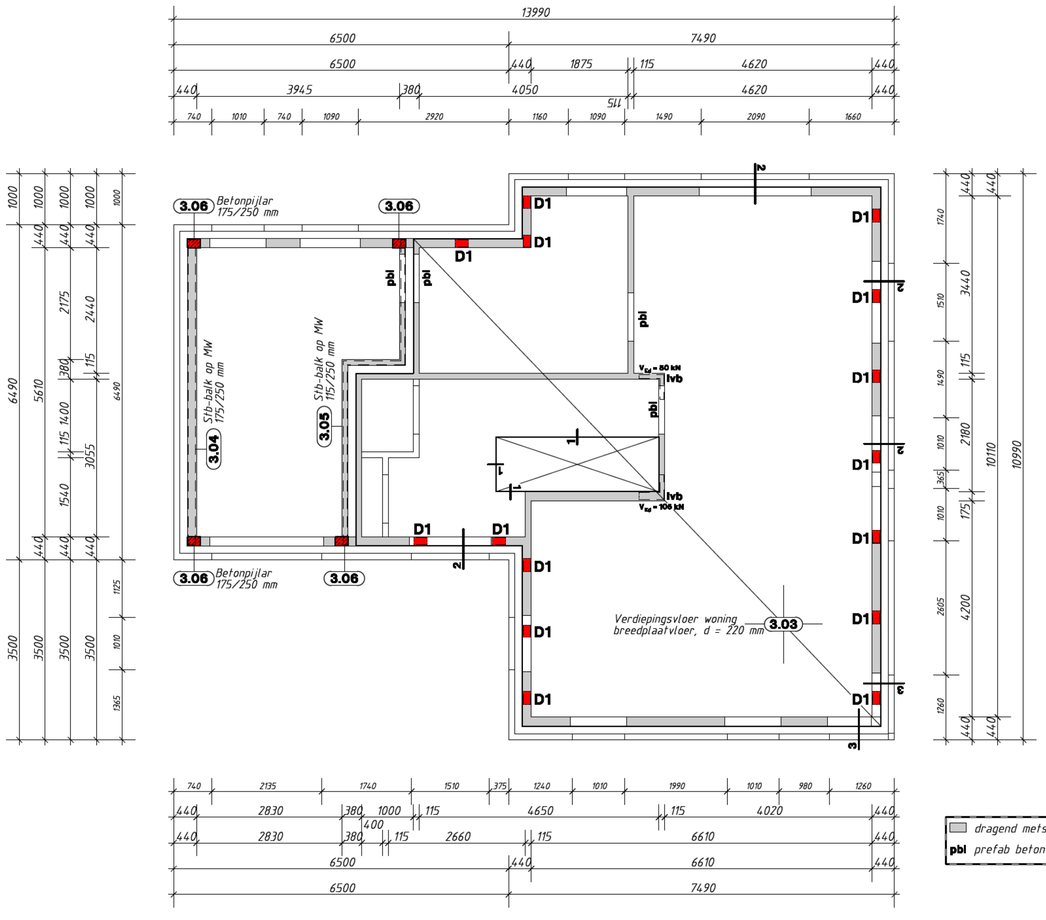

Bovenwapening:
3.03 Verdiepingsvloer woning C20/25 breedplaatvloer, d = 220 mm

onderwapening prefab fabrikant

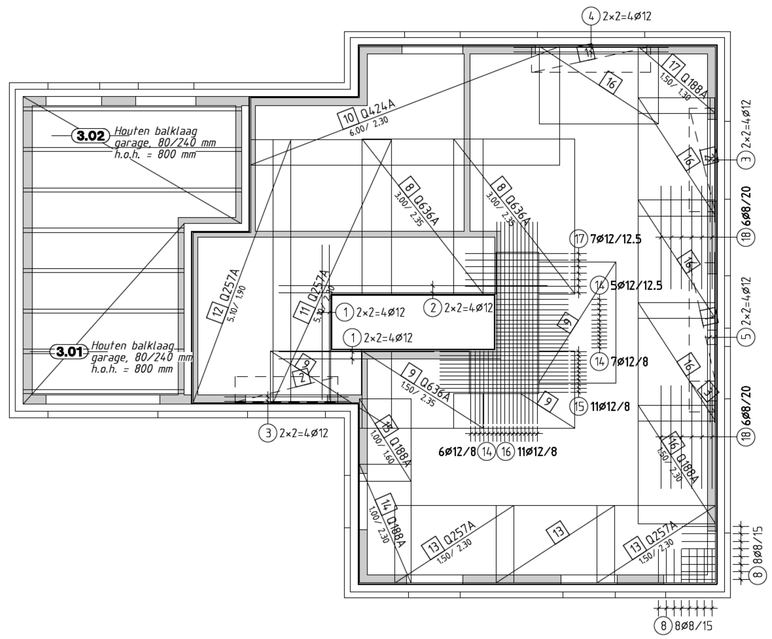

3.04 Stb.-balk op MW 175/250 mm

Schaal 1:20

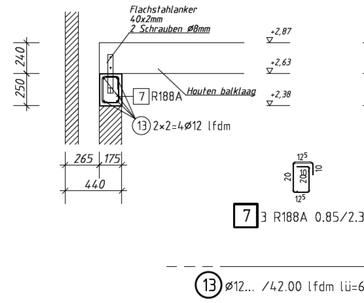

3.05 Stb.-balk op MW 115/250 mm

Schaal 1:20

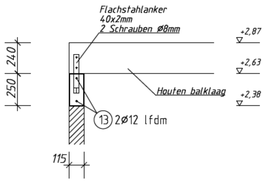

LVB-Lastverdelingsbalk Wanddickte: 115, 175 mm

Schaal 1:20

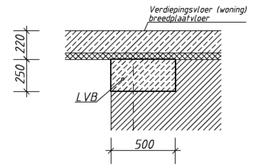

Principe-detail niet dragende binnenwand

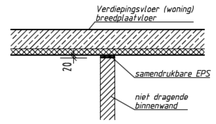

Overlappen in cm langs	dwars	Hoofd-wapening	Verdeel-wapening	Netten-D	WPN.DSN mm²/m langs	dwars	Netten-NL	Hoofd-wapening	Verdeel-wapening
29	29	6-150	6-150	Q188A	188	188	B189	6-150	6-150
34	34	7-150	7-150	Q257A	257	257	B257	7-150	7-150
38	38	8-150	8-150	Q335A	335	335	B335	8-150	8-150
43	43	9-150	9-150	Q424A	424	424	B424	9-150	9-150
50	50	10-150	10-150	Q524A	524	524	B524	10-150	10-150
51	57	9-100	10-125	Q636A	636	636	B634	11-150	11-150
29	15	6-150	6-250	R188A	188	113	K189	6-150	5-250
34	15	7-150	6-250	R257A	257	113	K257	7-150	5-250
38	15	8-150	6-250	R335A	335	113	K335	8-150	5-250
43	25	9-150	8-250	R424A	424	201	K424	9-150	8-250
50	25	10-150	8-250	R524A	524	201	K524	10-150	8-250

Doorsnede 1
Vrije rand (trapgat)

Schaal 1:20

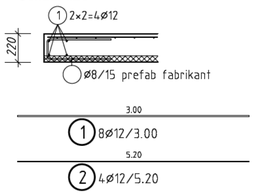

Doorsnede 2
Vrije rand (boven kozijnen)

Schaal 1:20

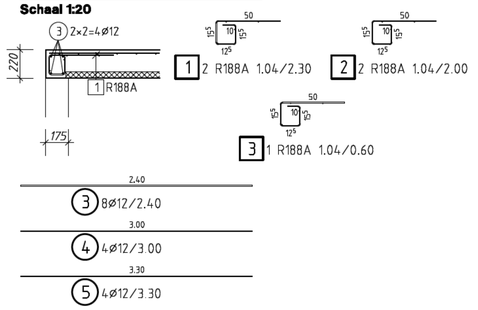

3.06 Betonpijlar, 175/250 mm (4x)

Schaal 1:20

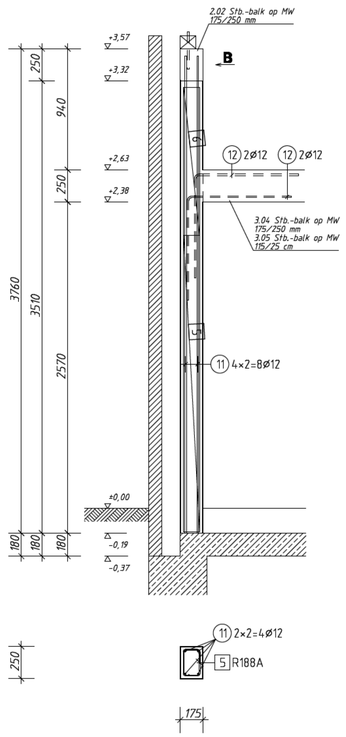

Zicht B: Verankering Stb-Balk op MW

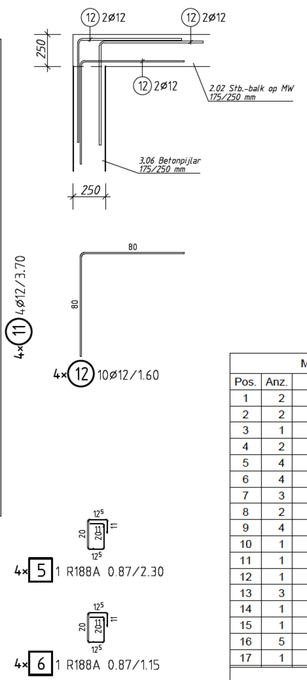

Bijlegwapening

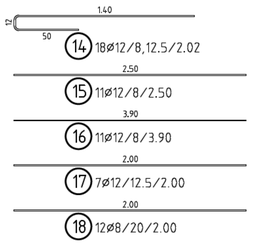

D1. Aansluiting voor 2.01 Betonpijlar h.o.h. < 1,50 m (15x)

Schaal 1:20

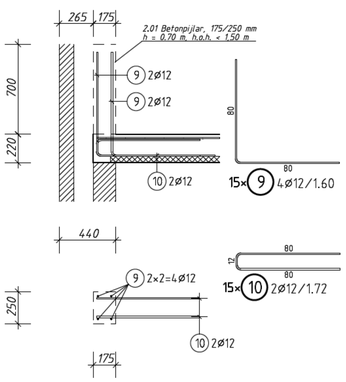

Doorsnede 3 (2x)
Vrije rand (boven kozijnen)

Schaal 1:20

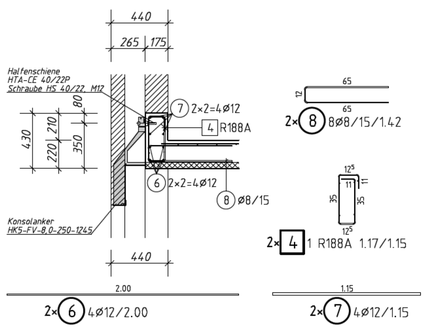

Mattensummenliste					B500A				
Pos.	Anz.	Bez/Typ	Breite	Länge	Pos.	Anz.	ø	Länge	Bem.:
1	2	R188A	2.30	1.04	1	8	12	3.00	
2	2	R188A	2.00	1.04	2	4	12	5.20	
3	1	R188A	0.60	1.04	3	8	12	2.40	
4	2	R188A	1.15	1.17	4	4	12	3.00	
5	4	R188A	2.30	0.87	5	4	12	3.30	
6	4	R188A	1.15	0.87	6	8	12	2.00	
7	3	R188A	2.30	0.85	7	8	12	1.15	
8	2	Q636A	2.35	3.00	8	16	8	1.42	
9	4	Q636A	2.35	1.50	9	60	12	1.60	
10	1	Q424A	2.30	6.00	10	30	12	1.72	
11	1	Q257A	2.30	5.10	11	16	12	3.70	
12	1	Q257A	1.90	5.10	12	40	12	1.60	
13	3	Q257A	2.30	1.50	13	1	12	42.00	lfdm
14	1	Q188A	2.30	1.00	14	18	12	2.02	
15	1	Q188A	1.60	1.00	15	11	12	2.50	
16	5	Q188A	2.30	1.50	16	11	12	3.90	
17	1	Q188A	1.30	1.50	17	7	12	2.00	
					18	12	8	2.00	
Gesamtgewicht 622.290 kg					Gesamtgewicht 505.043 kg				

B.GRUMMEL
Ingenieursbureau voor Bouwkonstrukties
Industriestr. 2, D-26899 Rhede
Tel. 0049-4964/604320 Fax 604321

Bouwwerk:	Nieuwbouw woning met garage		
Opdrachtgever:	Deze gegevens zijn verwijderd Avg wetgeving Bescherming van privacy — Stadskanaal		
Bouwterrein:	Kijlsterweg 14 te Stadskanaal		
Inhoud van de tekening:	Begane grond, verdiepingsvloer Maatvoering, wapening, details		
Alle maten plaatselijk controleren!		Opdracht Nr. :	3983
Tekenaar: VS	Ges.:	Tek.-Nr. :	s2
Datum: 01.12.2017	Datum:	Schaal:	1:50

Bouwstoffen

Beton:

Bauteil:	Sterkteklasse:	Betondekking:	Milieuklasse:											
verdiepingsvloer	C 20/25	c_{nom} = 2,5 cm	X0		XC1	X	XC2		XC3		XC4			
Stb.-balk, -kolom			XD1		XD2		XD3		XF1		XF2		XF3	XF4
			X0		XC1		XC2		XC3		XC4			
			XD1		XD2		XD3		XF1		XF2		XF3	XF4

Overige Bouwstoffen:

Betonstaal:	BSt 500 M, BSt 500 S
Metselwerk:	Binnenwand: Kalkzandsteen, CS 12-14 tenzij anders vermeld Buitenwand (binnenblad): Cellenbeton, PPW2 tenzij anders vermeld
Hout:	C24
Bouw Profielstaal:	S235 JRG2 (RSt 37-2)

Index	Verandering	Datum	Naam
d			
c			
b			
a			

100.0+73.0