Gewaarmerkt als behorende bij besluit 8 augustus 2018

Maatvoering fundering

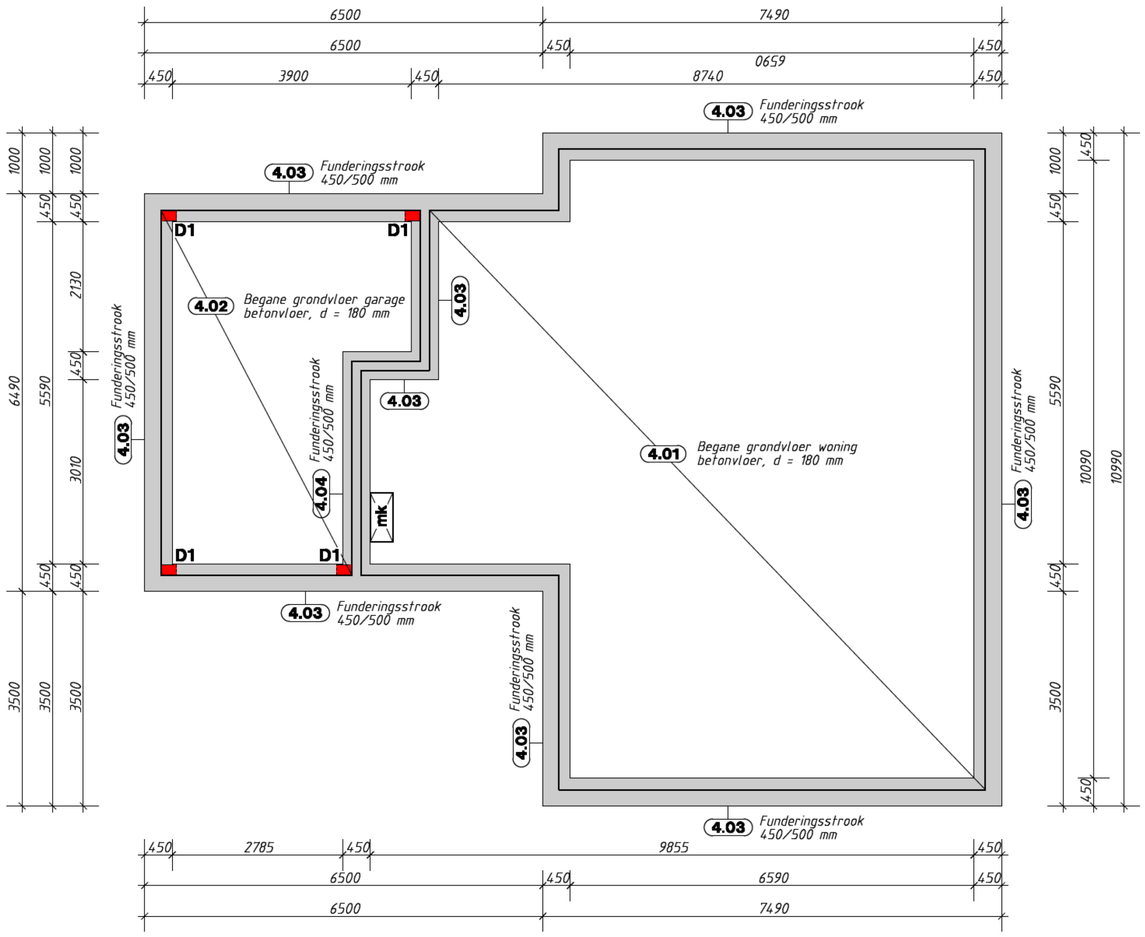

4.03 Buiten funderingsstrook C20/25, 450/500 mm

Schaal 1:20

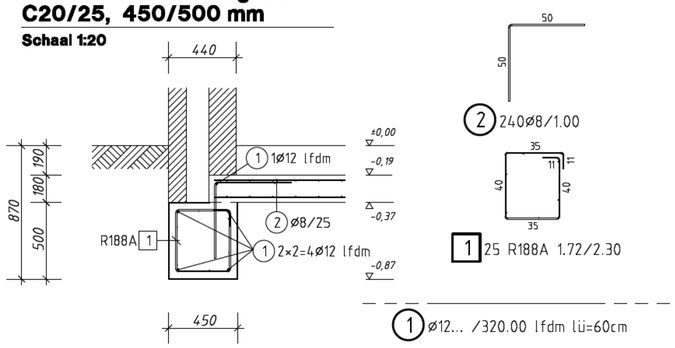

4.04 Binnen funderingsstrook C20/25, 450/500 mm

Schaal 1:20

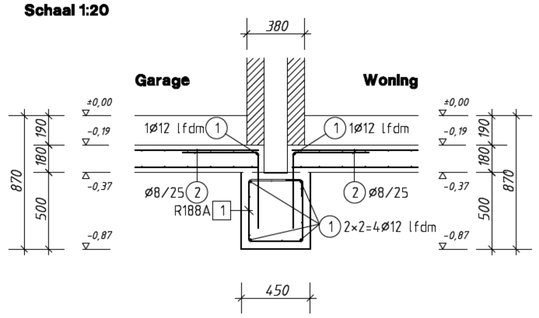

Detail 1: Anschluiting voor 3.06 Betonpijlar (4x)

Schaal 1:20

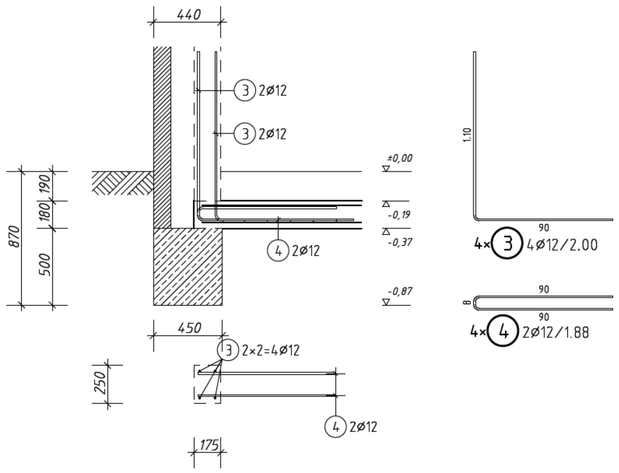

B500A				
Pos.	Anz.	ø	Länge	Bem.:
1	1	12	320.00	lfdm
2	240	8	1.00	
3	16	12	2.00	
4	8	12	1.88	
5	12	8	1.11	
6	12	12	2.00	

Gesamtgewicht 447.305 kg

Mattensummenliste									
Pos.	Anz.	Bez/Typ	Breite	Länge	Pos.	Anz.	Bez/Typ	Breite	Länge
1	25	R188A	2.30	1.72	13	1	Q188A	2.30	2.65
2	3	Q524A	2.30	6.00	14	1	Q188A	1.90	3.05
3	1	Q257A	2.30	5.89	15	2	Q257A	2.30	1.30
4	3	Q257A	2.30	6.00	16	2	Q257A	2.30	4.70
5	1	Q188A	1.15	3.00	17	2	Q188A	2.30	5.89
6	3	Q188A	2.30	3.00	18	1	Q188A	2.30	3.30
7	2	Q188A	2.30	6.00	19	1	Q188A	2.30	2.70
8	1	Q188A	1.80	1.20	20	1	Q188A	2.30	3.80
9	1	Q188A	1.73	4.80	21	1	Q188A	2.30	2.50
10	1	Q188A	1.73	2.40	22	1	Q188A	2.30	4.00
11	1	Q188A	2.30	4.17	23	1	Q188A	0.90	2.00
12	1	Q188A	2.30	1.84	24	1	Q188A	0.90	4.50

Gesamtgewicht 1373.810 kg

Onderwapening:
4.01 Begane grondvloer woning C20/25, d = 180 mm
4.02 Begane grondvloer garage C20/25, d = 180 mm

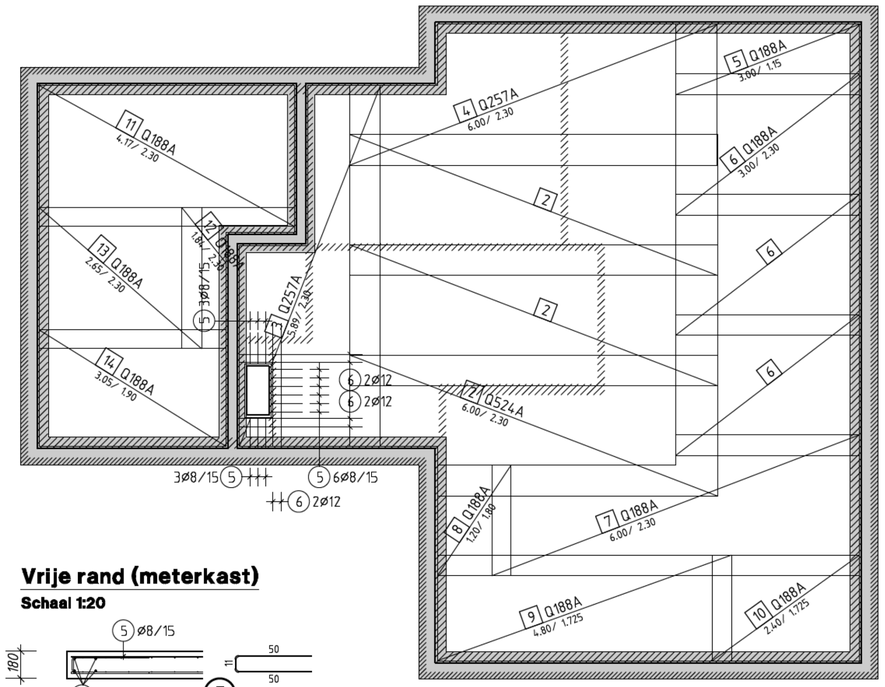

Vrije rand (meterkast)

Schaal 1:20

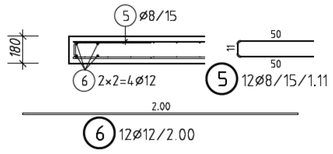

Bovenwapening:
4.01 Begane grondvloer woning C20/25, d = 180 mm
4.02 Begane grondvloer garage C20/25, d = 180 mm

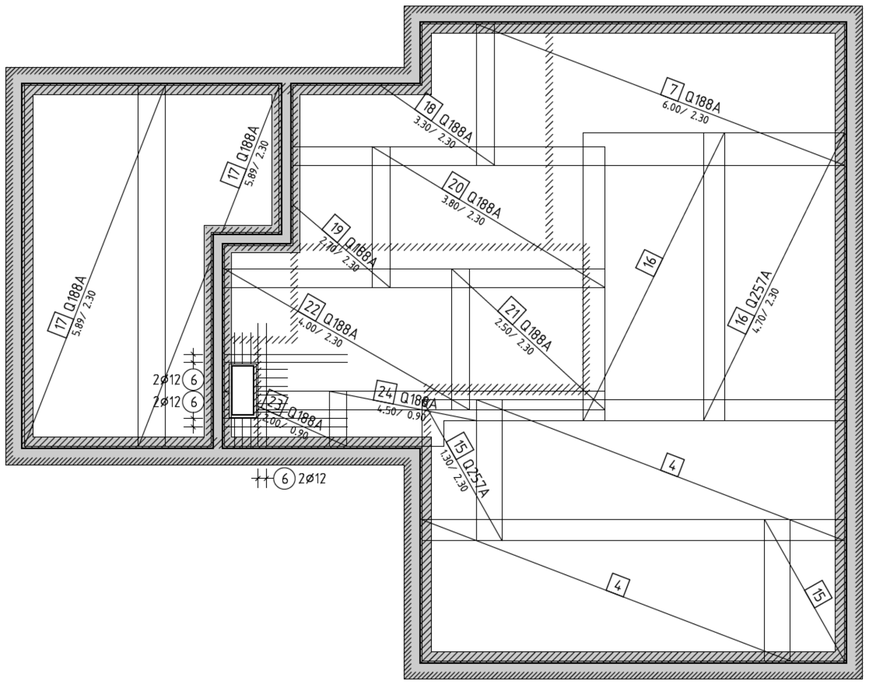

B.GRUMMEL
Ingenieursbureau voor Bouwkonstrukties
Industriestr. 2, D-26899 Rhede
Tel. 0049-4964/604320 Fax 604321

Bouwwerk:	Nieuwbouw woning met garage		
Opdrachtgever:	Deze gegevens zijn verwijderd AVG wetgeving Bescherming van privacy — Gemeente Stadskanaal		
Bouwterrein:	Kijlsterweg 14 te Stadskanaal		
Inhoud van de tekening:	Fundering, begane grondvloer Maatvoering, wapening, details		
Alle maten plaatselijk controleren!		Opdracht Nr. :	3983
Tekenaar: VS	Ges.:	Tek.-Nr. :	s1
Datum: 01.12.2017	Datum:	Schaal:	1:50

Bouwstoffen

Beton:

Bauteil:	Sterkteklasse:	Betondekking:	Milieuklasse:											
Begane grondvloer	C 20/25	c_{nom} = 2,5 cm	X0		XC1	X	XC2		XC3		XC4			
Boven			XD1		XD2		XD3		XF1		XF2		XF3		XF4
Beg. grvl. Onder	C 20/25	c_{nom} = 3,5 cm	X0		XC1		XC2	X	XC3		XC4			
Fundering			XD1		XD2		XD3		XF1		XF2		XF3		XF4

Overige Bouwstoffen:

Betonstaal:	BSt 500 M, BSt 500 S
Metselwerk:	Binnenwand: Kalkzansteen, CS 12-1.4 tenzij anders vermeld Buitenwand (binnenblad): Cellenbeton, PPW2 tenzij anders vermeld
Hout:	C24
Bouw Profielstaal:	S235 JRG2 (RSt 37-2)

Index	Verandering	Datum	Naam
d			
c			
b			
a			

84.1x65.0